OKNA & VÍCE

Více než jen okna.
Pokrok pro váš domov.

ELK WINDOWS

Okno je více než jen stavební prvek.
Je to *světlo, design, ochrana a komfort v jednom*. Naším cílem je vyrábět produkty, které nejen splňují nejvyšší standardy – ale stanovují nové.

Michael Janetschek
Jednatel ELK WINDOWS

O nás 4

Okna 12

Dřevo-hliníková okna 16
Dřevěná okna 30
Plast-hliníková okna 40
Plastová okna 50

Zdvižně posuvné dveře 54

Dřevo-hliníkové zdvižně posuvné dveře 58
Dřevěné zdvižně posuvné dveře 62
Plast-hliníkové zdvižně posuvné dveře 66
Plastové zdvižně posuvné dveře 70

Barvy a povrchy 74

Lazury – dřevo & dřevo/hliník 76
Hliníkové barvy a dekory 78
Plastové dekory 80

Kování 84

Okenní kliky 86
Kliky pro zdvižně posuvné dveře 87

Venkovní stínicí technika 88

Venkovní žaluzie 92
Venkovní rolety 94
Textilní screenové rolety 96
Sítě proti hmyzu 98

Kontakt 106

O NÁS

Okenní elementy nově promyšlené. Budoucnost přesně zaostřena.

ELK WINDOWS představuje moderní design, nejvyšší přesnost a technologickou dokonalost. To, co začalo jako tradiční výrobní závod, je dnes součástí jedné z nejinovativnějších výrobních skupin v Evropě – s jasnou vizí: **stát se značkou oken a dveří budoucnosti.**

VÝHODY

Okna s vizí.
Pro zákazníky s rozhledem.

ELK WINDOWS vyvíjí okna, která přesahují běžné standardy – s inteligentní technologií, promyšlenou funkčností a nadčasovým designem. Pro lidi, kteří myslí dopředu. Pro domy, které určují směr.

Kvalita, kterou cítíte

Naše okna jsou vyrobena z certifikovaných materiálů z Rakouska a Německa. Regionální výroba a nejvyšší standardy – pro skutečnou kvalitu uvnitř i zvenku.

Inovace se zkušenostmi

Více než 30 let vyvíjíme okna a dveře s využitím nejmodernějších technologií a odborných znalostí. Díky tomu neustále stanovujeme nové standardy v oblasti funkce a designu.

Komplexní péče

Od plánování až po servis jste u nás v těch nejlepších rukou. Naši odborní zástupci vás kompetentně provázejí, aby váš projekt proběhl hladce a bez komplikací.

Spolehlivost, která přesvědčí

Více než 50 000 stavebních projektů po celé Evropě důvěřuje značce ELK WINDOWS. Naše dlouholeté zkušenosti zaručují odolná a bezpečná okna i dveře, která obstojí v každém domově.

Bezpečnost na nejvyšší úrovni

Naše okna standardně nabízejí účinnou ochranu a lze je na přání vybavit dalšími bezpečnostními prvky – pro váš klid a jistotu.

Stavěno pro generace

Kvalitní materiály a chytrá konstrukce zajišťují produkty, které zůstávají po mnoho let funkční a stabilní, funkční a krásné – i při proměnlivém počasí.

HISTORIE

Inovace po generace

Od řemeslné dílny k lídrovi v inovacích

Naše společnost byla založena před 35 lety jako malý řemeslný podnik a postupně se vyvinula v jednoho z předních výrobců moderních okenních a dveřních systémů. Každým krokem nás poháněla inovace a kvalita.

Skupina ELK KAMPA: Společně silní

Jako součást skupiny ELK KAMPA těžíme ze sdíleného know-how a synergií – to nám umožňuje vyrábět špičkové produkty s nejvyšší přesností a efektivitou.

Inovace, které přesvědčí

Sázíme na moderní technologie a udržitelné materiály, abychom vytvářeli řešení, která nadchnou dnes i zítra.

Relax

NAŠE OKNA

Architektura s jasnou vizí.

Okna určují vzhled, prostorový pocit i energetickou účinnost domu. ELK WINDOWS spojuje špičkovou technologii výroby, chytrý design a osvědčenou kvalitu – pro udržitelný komfort bydlení a nejvyšší nároky.

Více než jen okna.
Pokrok pro váš domov.

Naše okna spojují techniku a design na nejvyšší úrovni – pro prostory s charakterem, architekturu s čistotou a komfort bydlení, který přesvědčí.

Kvalita, která přetrvá desetiletí.
Vysoce kvalitní materiály, precizní zpracování a maximální energetická účinnost – vyvinuté pro dlouhotrvající pohodlí domova.

Inovace, které nastavují nové standardy.
Technologie, která přesvědčí: chytré funkce, vylepšená tepelná izolace a zmenšený rámový design pro moderní stavby i rekonstrukce.

Design se setkává s funkčností.
Úzké rámy, čisté linie, maximální transparentnost – estetická řešení pro moderní architekturu.

Osvědčeno více než 50 000krát.
Otestováno, vylepšeno a zdokonalené – naše okna a dveře dokazují už více než 30 let svou sílu a spolehlivost v tisících stavebních projektech.

PŘEHLED PRODUKTŮ

Technologie, která udává směr.

Maximální energetická účinnost, nejvyšší stabilita, chytré funkce – čtyři řešení pro okna budoucnosti.

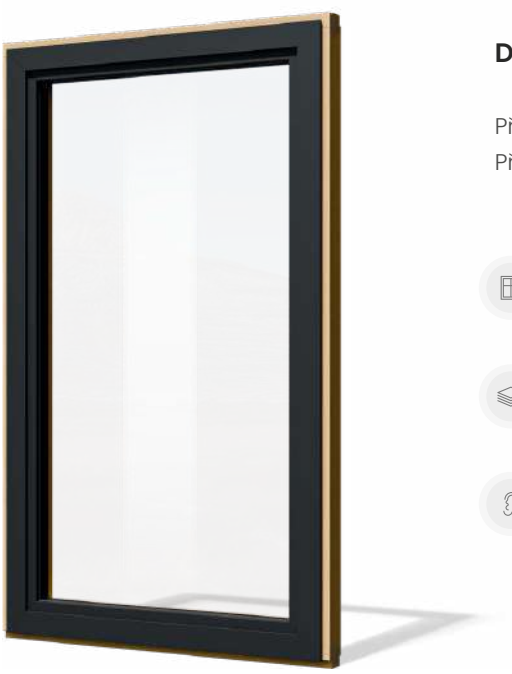

Dřevo-hliník

Přirozené teplo se setkává s odolnou ochranou.
Příjemné dřevo a trvanlivý hliník spojují design a funkčnost.

Tepelná izolace okna Uw
až 0,74 W/m²K

Tepelná izolace skla Ug
až 0,5 W/m²K

Zvuková izolace
až 46 dB

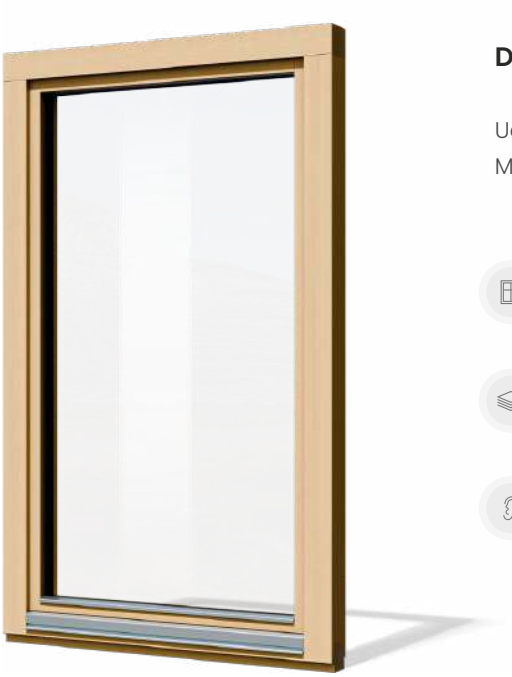

Dřevo

Udržitelná elegance s nejvyššími izolačními hodnotami.
Masivní dřevo pro design, který přetrvá.

Tepelná izolace okna Uw
až 0,72 W/m²K

Tepelná izolace skla Ug
až 0,5 W/m²K

Zvuková izolace
až 46 dB

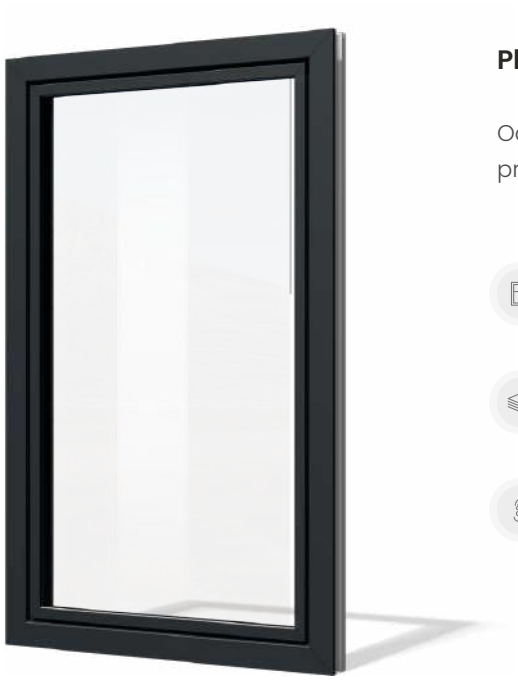

Plast-hliník

Odolnost, efektivita, nadčasovost. Hliník zvenku, plast zevnitř – pro maximální stabilitu a trvanlivost.

Tepelná izolace okna Uw
až 0,72 W/m²K

Tepelná izolace skla Ug
až 0,5 W/m²K

Zvuková izolace
až 48 dB

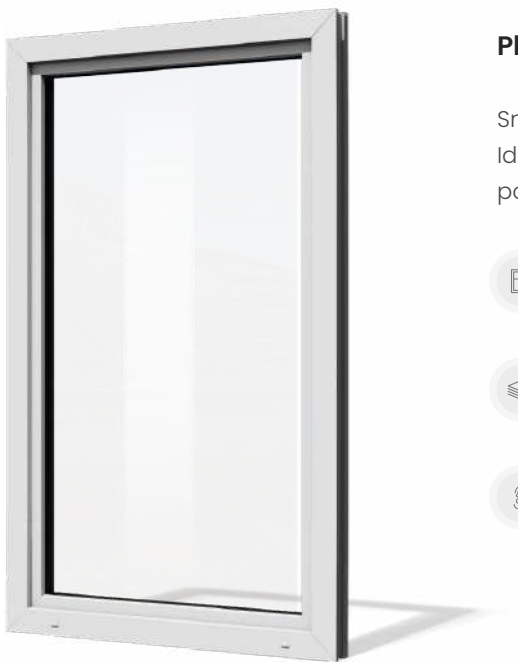

Plast

Snadná údržba, funkčnost a minimální nároky na servis. Ideální volba pro energeticky úsporné stavby s optimálním poměrem ceny a výkonu.

Tepelná izolace okna Uw
až 0,72 W/m²K

Tepelná izolace skla Ug
až 0,5 W/m²K

Zvuková izolace
až 48 dB

DŘEVO-HLINÍKOVÁ OKNA

Přirozenost se setkává s “high-techem”

Uvnitř teplé dřevo, zvenku vysoce odolný hliník – nepřekonatelná kombinace pro dlouhou životnost, maximální účinnost a bezkompromisní stabilitu.

Bezpečnost se potkává s technologií.
Hřibová hlava ve standardní výbavě, na přání připraveno pro Smart Home – pro naprostý pocit bezpečí a pohodlí.

Ochrana za každého počasí.
Odolný hliníkový plášť chrání před deštěm, UV zářením i horkem – bez nutnosti údržby a s maximální trvanlivostí.

Více skla. Více světla. Více výhledu.
Štíhlé rámy a čisté linie vytvářejí prosvětlené prostory s otevřeným výhledem – pro moderní a přirozený pocit bydlení.

Teplo zůstává. Průvan ne.
Vícenásobné těsnění a vysoce účinná izolační skla s „teplým okrajem“ udržují energii uvnitř a chlad venku.

Dva materiály. Jedno silné duo.
Uvnitř dřevo pro teplo a přirozenost, zvenku hliník pro ochranu – spojeno v odolném a stylovém okenním řešení.

HEAVEN

DŘEVO-HLINÍKOVÁ OKNA

Dřevo a hliník – dokonalé spojení.

Dřevo a hliník v promyšlené kombinaci – funkční, odolné a esteticky promyšlené. Čtyři designové varianty pro maximální flexibilitu a nejvyšší kvalitu.

Vision 200

Ušlechtilý design, mimořádná stabilita a bezkompromisní energetická účinnost.

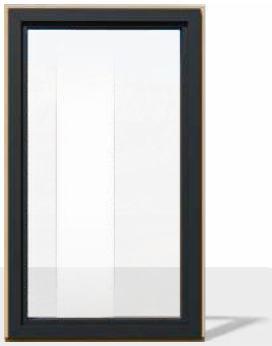

Cube 300

Minimalistický design, maximální výkon.

Edge 500

Exteriér v zarovnaném designu za atraktivní cenu – skutečný poutač pozornosti.

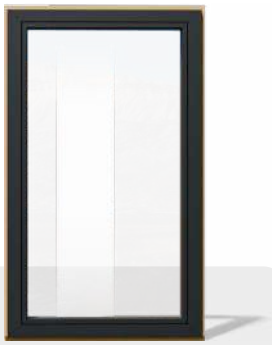

One Premium

Zarovnaný design pro elegantní a moderní estetiku.

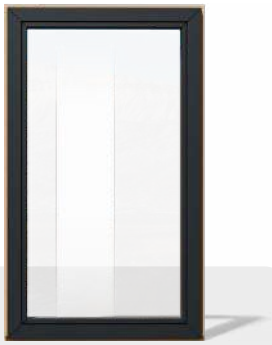

Stratos Plan B

Zarovnané provedení uvnitř i zvenku – pro dokonale čistý a jednotný vzhled.

DŘEVO-HLINÍKOVÁ OKNA

Vision 200

Vision 200 představuje elegantní linie, přírodní materiály a pocit domova plný tepla. Tento model spojuje moderní design s autentickým kouzlem pravého dřeva a vytváří příjemnou, útulnou atmosféru.

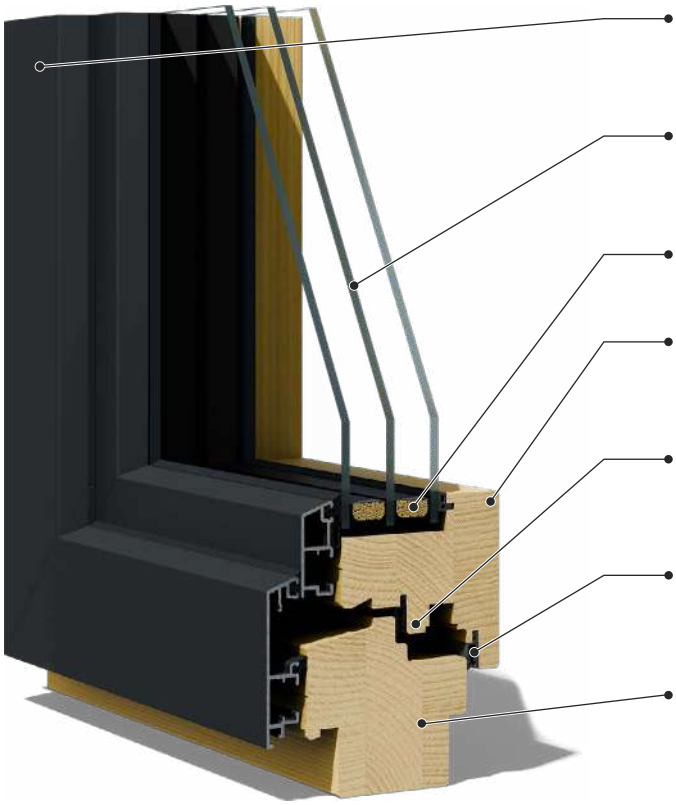

Hliníkové opláštění
Vysoce odolné vůči povětrnostním vlivům, stálobarevný a nenáročný na údržbu – trvale krásný vzhled.

Trojsklo s tepelnou ochranou
Nejlepší izolační hodnoty díky nejmodernější izolační technologii.

High-Tech distanční rámeček
Minimalizuje tepelné mosty a zabraňuje kondenzaci.

Design bez zasklívacích lišt
Elegantní linie bez viditelných zasklívacích lišt – moderní a čistý vzhled.

Zvýšená ochrana proti vloupání
Standardně vybaveno hřibovými čepy a bezpečnostní třídou „A“, volitelně rozšiřitelné až na RC2.

Vícenásobný těsnicí systém
Tři obvodová těsnění zajišťují, že teplo zůstává uvnitř a energetické ztráty jsou minimální.

Vysoce kvalitní masivní dřevo
Vícevrstvě lepené lamely pro přírodní vzhled a jedinečnou kresbu dřeva.

Vnější

Vnitřní

Uvnitř útulné, zvenčí odolné
Uvnitř nadchne pečlivě vybrané dřevo s jedinečnou kresbou a přirozeným charakterem. Zvenčí chrání povětrnostně odolný hliníkový plášť, který lze flexibilně přizpůsobit barvou i stylem a je trvale nenáročný na údržbu.

Technologie pro lepší domov
Trojité zasklení, tři úrovně těsnění a teplý distanční rámeček zajišťují vysokou energetickou účinnost a zvukovou izolaci. Vision 200 spojuje moderní technologii s klasickým vzhledem dřeva.

TECHNICKÉ ÚDAJE:

0,74 W/m²K Uw	**1,0 W/m²K** Uf
0,5 W/m²K Ug	**74 %** LT
0,026 W/m²K Ψ	**54 %** g
35 dB (až 45 dB) Zvuková izolace	**až do třídy RC2** Ochrana proti vloupání

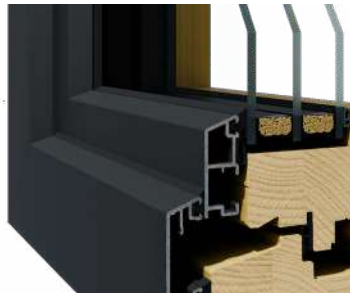

Optimální ochrana proti kondenzaci
Inovativní distanční rámeček mezi skly účinně zabraňuje tvorbě kondenzátu – pro čistý výhled, delší životnost a maximální energetickou účinnost.

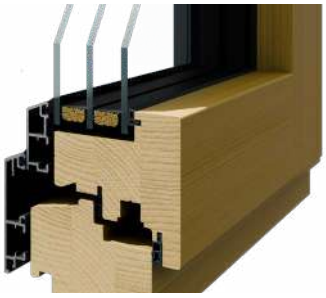

Design bez zasklívacích lišt
Bez viditelných zasklívacích lišt působí Vision 200 elegantně a vyváženě – moderně, harmonicky a s jasným výrazem.

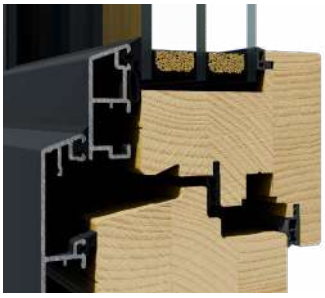

Trojité těsnicí systémy
Tři obvodová těsnění zajišťují maximální vzduchotěsnost, dokonalou tepelnou izolaci a spolehlivou ochranu před větrem i počasím.

DŘEVO-HLINÍKOVÁ OKNA

Cube 300

Cube 300 je jasným vyjádřením minimalismu a čistoty tvaru. Svým výrazně hranatým profilem přesvědčí všude tam, kde se design stává součástí architektury.

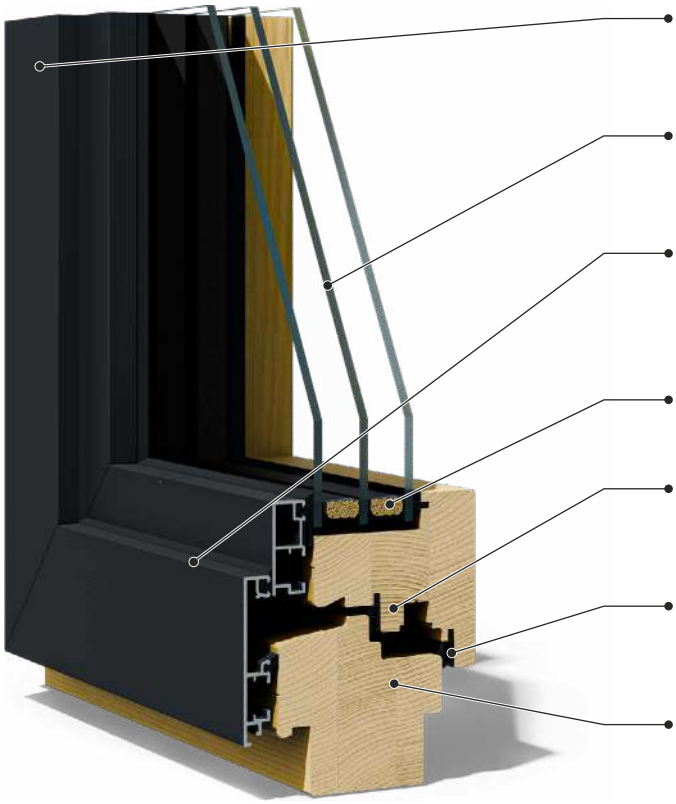

Hliníkové opláštění
Vysoce odolné vůči povětrnostním vlivům, stálobarevné a nenáročné na údržbu – trvale krásný vzhled.

Trojsklo s tepelnou ochranou
Špičkové izolační vlastnosti díky moderní technologii tepelné izolace.

Hranatý design
Výrazný hliníkový plášť s ostrými hranami představuje moderní, minimalistický styl – architektonicky působivý a nadčasově krásný.

High-Tech distanční rámeček
Minimalizuje tepelné mosty a účinně zabraňuje kondenzaci.

Zvýšená ochrana proti vloupání
Standardně vybaveno hřibovými čepy a bezpečnostní třídou „A“, na přání rozšiřitelné až na RC2.

Vícenásobný těsnicí systém
Tři obvodová těsnění zajišťují, že teplo zůstává v interiéru a energetické ztráty jsou minimální.

Vysoce kvalitní masivní dřevo
Vícevrstvě lepené lamely pro přírodní vzhled a jedinečnou kresbu dřeva.

Vnější

Vnitřní

Redukce v dokonalé formě
Uvnitř vytváří masivní dřevo útulnou atmosféru, zatímco zvenku definuje výrazný hliníkový plášť čistý, moderní vzhled. Okno pro minimalisty s vysokými nároky.

Design v nejčistší formě
S hranatým designem, čistými liniemi a vynikající tepelnou izolací splňuje Cube 300 ty nejvyšší technické i estetické nároky – ideální volba pro moderní architekturu.

TECHNICKÉ ÚDAJE:

0,74 W/m²K Uw	**1,0 W/m²K** Uf
0,5 W/m²K Ug	**74 %** LT
0,026 W/m²K Ψ	**54 %** g
35 dB (až 45 dB) Zvuková izolace	**až RC2** Ochrana proti vloupání

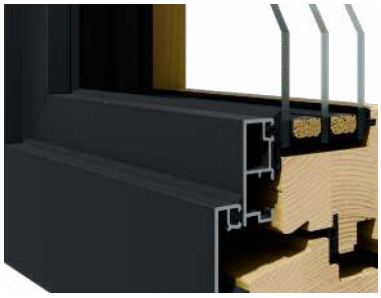

Hranatý design s charakterem
Výrazný hliníkový plášť s ostrými hranami symbolizuje moderní, minimalistický design – architektonicky působivý a nadčasově elegantní.

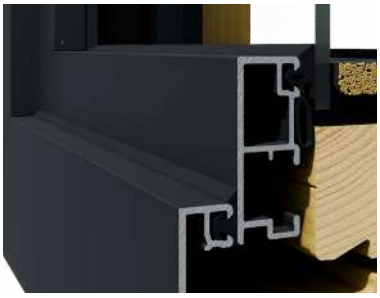

Stálobarevnost a odolnost vůči povětrnostním podmínkám
Kvalitní povrchová úprava chrání před UV zářením, deštěm a horkem – zaručuje dlouhodobou barevnou stálost a snadnou údržbu.

Komfortní prahové řešení s dorazovým těsněním
Integrovaný práh zajišťuje čisté přechody a odpovídající těsnost dle norem – bezpečné, promyšlené a uživatelsky přívětivé řešení.

DŘEVO-HLINÍKOVÁ OKNA

Edge 500

Edge 500 kombinuje estetiku venkovního hliníkového opláštění v jedné rovině s elegantním designem, maximální stabilitou a nekompromisní energetickou účinností – a nabízí to vše překvapivě v příznivém cenovém poměru.

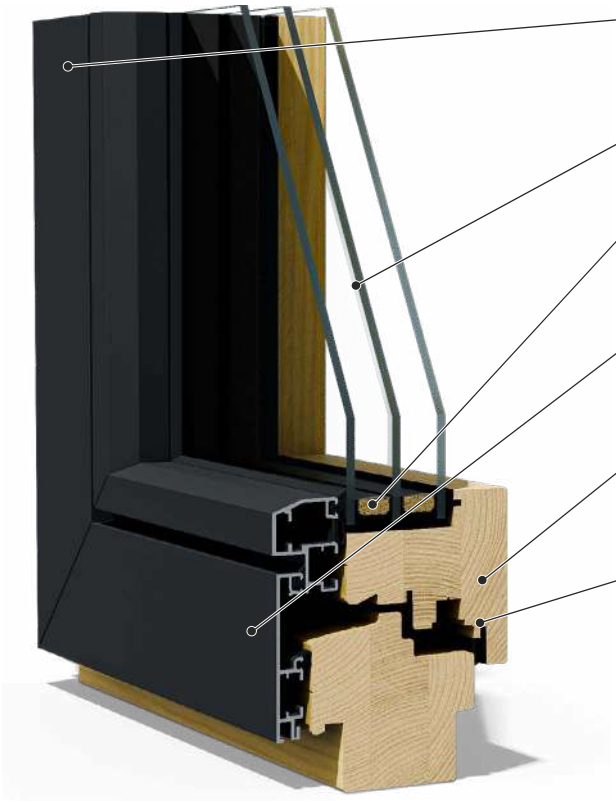

Hliníkové opláštění
Vysoce odolný vůči povětrnostním vlivům, stálobarevný a snadno čistitelný – trvalá krása.

Trojsklo s tepelnou izolací
Vynikající izolační hodnoty díky nejmodernějším technologiím.

High-tech distanční rámečky
Distanční rámeček „Swisspacer“ zvyšuje tepelný komfort na vnitřní straně.

Design „v jedné rovině“
Venkovní opláštění z hliníku v jedné rovině se štíhlým rámem - pro okna, která nejen doplňují architekturu, ale pomáhá ji utvářet.

Vysoce kvalitní masivní dřevo
Vícevrstvé lepené lamely pro příjemný vzhled a individuální kresbu dřeva.

Těsnost
Tři obvodová těsnění zajišťují, že teplo zůstává bezpečně uvnitř a energetické ztráty jsou minimalizovány.

Vnější

Vnitřní

Přirozené teplo, dokonale moderní
Živá dřevěná kresba vytváří příjemnou, autentickou atmosféru, zatímco zarovnaný, vysoce odolný hliníkový exteriér poskytuje čisté linie, robustnost a nadčasovou eleganci.

Komfort se setkává s efektivitou
Trojsklo, tři úrovně těsnění a kvalitní dřevěné spoje zajišťují vynikající izolaci a zvukovou izolaci – v kombinaci s přírodním vzhledem dřeva.

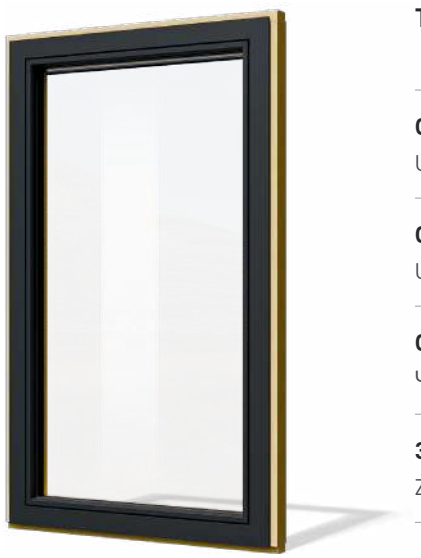

TECHNICKÉ ÚDAJE:

0,74 W/m²K Uw	**1,0 W/m²K** Uf
0,5 W/m²K Ug	**74 %** LT
0,026 W/m²K Ψ	**54 %** g
35 dB (bis 45 dB) Zvuková izolace	**bis RC2** Odolnost proti vloupání

Vnější strana „v jedné rovině“
Štíhlé rámy a vnější vzhled v jedné rovině – pro okna, která nejen doplňují architekturu, ale pomáhá jí utvářet.

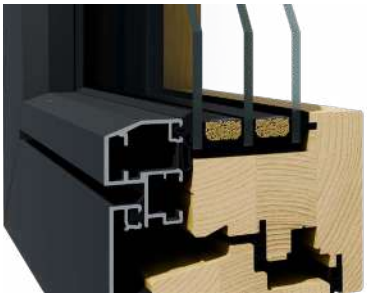

Barevně stálé a odolné vůči povětrnostním vlivům
Vysoce kvalitní povrchová úprava chrání před UV zářením, deštěm a nadměrným teplem – pro dlouhotrvající barevnou zářivost a snadnou údržbu.

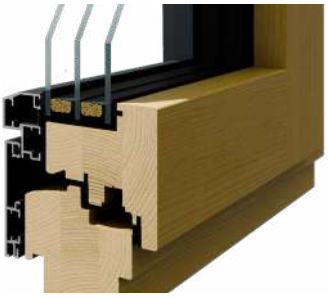

Estetika
Absence viditelných zasklívacích lišt u Edge 500 vytváří elegantní, vyvážený design – moderní a jasně definovaný.

DŘEVO-HLINÍKOVÁ OKNA

One Premium

One Premium představuje klidnou eleganci, která se nevnucuje, ale přesto zanechává dojem. Je stvořeno pro moderní architekturu, kde je okno chápáno jako součást celku – harmonické, precizní a nadčasové.

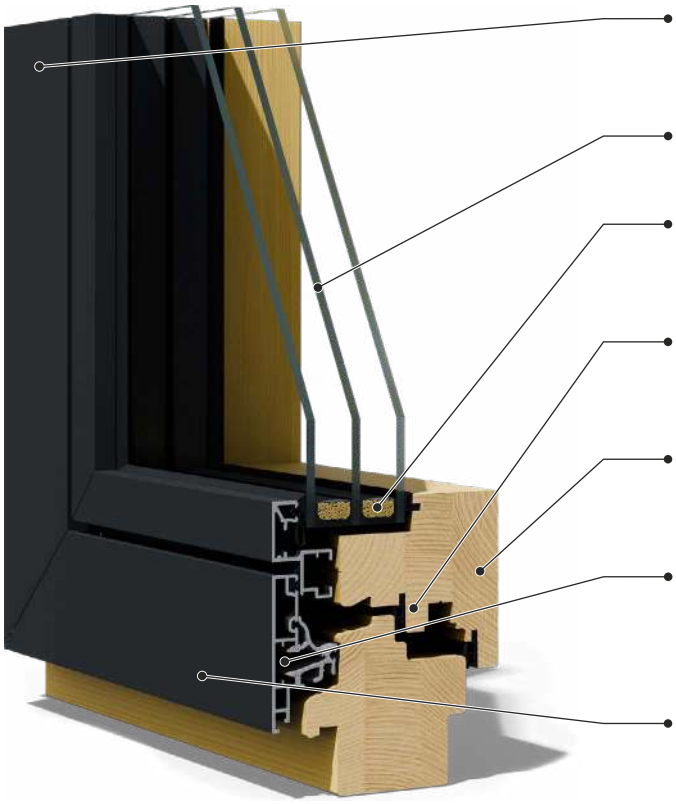

Hliníkové opláštění
Odolné vůči povětrnostním vlivům, stálobarevné a nenáročné na údržbu – dlouhodobě krásné.

Trojsklo s tepelnou ochranou
Špičkové izolační vlastnosti díky nejmodernější technologii.

High-Tech distanční rámeček
Minimalizuje tepelné mosty a účinně zabraňuje tvorbě kondenzace.

Zvýšená ochrana proti vloupání
Standardně s hřibovými čepy a bezpečnostní třídou „A", na přání rozšiřitelné až na třídu RC2.

Vysoce kvalitní masivní dřevo
Vícevrstvě lepené lamely s přírodním vzhledem a jedinečnou kresbou.

Uzavřený hliníkový plášť
Prémiové uzavřené hliníkové opláštění nejen skvěle vypadá, ale také účinně chrání před deštěm, větrem a mechanickým zatížením.

Zarovnaný design
Zvenku hladký, se štíhlým rámem – pro okna, která nejsou jen součástí architektury, ale její výraznou součástí.

Vnější

Vnitřní

Krása v detailu
Uvnitř kvalitní dřevo pro přirozený vzhled a pevnost, zvenku zarovnaný hliníkový plášť se skrytým odvodněním. Ostré zasklívací lišty a jasná linie rámu podtrhují promyšlený, moderní design.

Estetika s ambicemi
One Premium přesvědčí skrytým odvodněním, uzavřeným hliníkovým opláštěním a špičkovou tepelnou izolací. Okno pro architekturu, která klade důraz na technickou dokonalost i estetiku.

TECHNICKÉ ÚDAJE:

0,78 W/m²K Uw	**1,1 W/m²K** Uf
0,5 W/m²K Ug	**74 %** LT
0,026 W/m²K Ψ	**54 %** g
35 dB (bis 46 dB) Zvuková izolace	**bis RC2** Ochrana proti vloupání

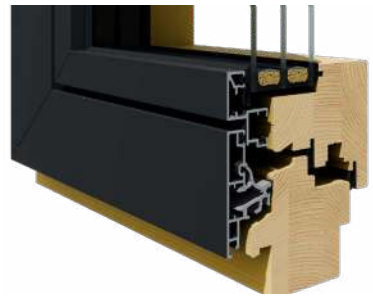

Štíhlý vzhled s dřevěnou silou
Uvnitř masivní dřevo v plné stavební hloubce, zvenku minimalistické linie – pro stylové, energeticky úsporné okno s výraznou osobností.

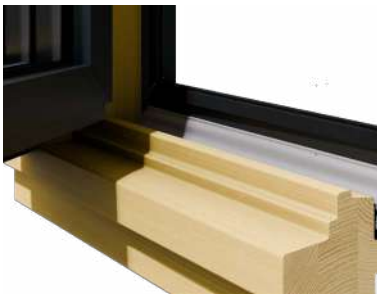

Uzavřený hliníkový plášť – síla v detailu
Prémiové uzavřené hliníkové opláštění nejen skvěle vypadá, ale také účinně chrání před deštěm, větrem a mechanickým zatížením.

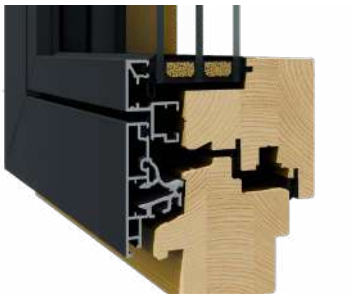

Integrovaná dešťová lišta Comfort
Chytrý systém odvodu vody pomocí integrované lišty udržuje dřevo trvale suché – pro delší životnost a vyšší odolnost proti vlhkosti.

Stratos Plan B

Stratos Plan B je ideální okno pro architekturu bez kompromisů. Díky zarovnanému provedení z vnitřní i vnější strany dokonale ladí s moderní, čistě strukturovanou architekturou a podtrhuje její puristický styl.

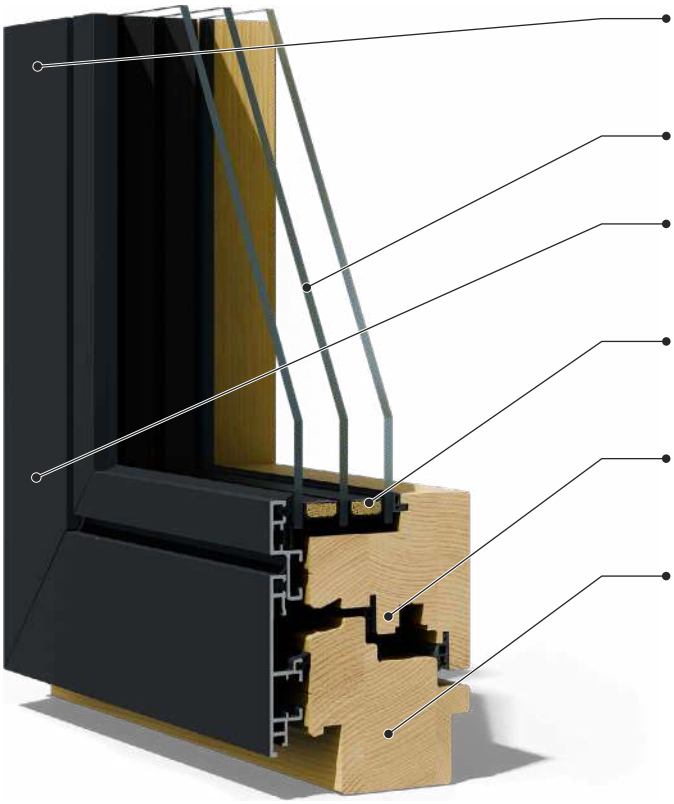

Hliníkové opláštění
Odolné vůči povětrnostním vlivům, stálobarevné a nenáročné na údržbu – dlouhodobě krásné.

Trojsklo s tepelnou ochranou
Vynikající izolační vlastnosti díky nejmodernější technologii.

Zarovnaný design
Z obou stran v jedné rovině se štíhlým rámem – pro okna, která nejsou jen součástí architektury, ale jejího výrazu.

High-Tech distanční rámeček
Minimalizuje tepelné mosty a účinně zabraňuje kondenzaci.

Zvýšená ochrana proti vloupání
Standardně vybaveno hřibovými čepy a bezpečnostní třídou „A“, na přání rozšiřitelné až na RC2.

Vysoce kvalitní masivní dřevo
Vícevrstvě lepené lamely pro přírodní vzhled a jedinečnou kresbu dřeva.

Vnější

Vnitřní

Dokonale integrovaný design
Uvnitř odhalené dřevo vyzařuje teplo a přirozenost, zatímco zvenku doplňuje zarovnaný hliníkový plášť vzhled čistou elegancí a technickou precizností. Skryté kování a minimalistický rám dotvářejí dokonalý, harmonický celek.

Puristický. Dokonalý. Precizní.
Vynikající izolační hodnoty, trojitý těsnicí systém, skrytá technologie a bezbariérový práh zajišťují maximální komfort a dlouhou životnost. Stratos Plan B je perfektní řešení pro náročné zákazníky s citem pro kvalitu a detail.

TECHNICKÉ ÚDAJE:

0,77 W/m²K Uw	**1,1 W/m²K** Uf
0,5 W/m²K Ug	**74 %** LT
0,026 W/m²K Ψ	**54 %** g
35 dB (bis 44 dB) Zvuková izolace	**bis RC2** Ochrana proti vloupání

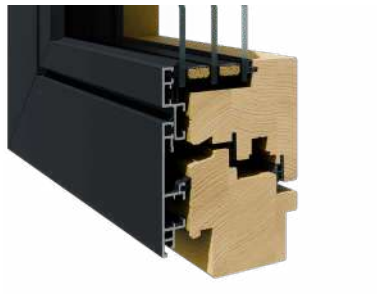

Zarovnaný design – uvnitř i zvenku
Z obou stran v jedné rovině se štíhlými rámy – pro okna, která architekturu nejen doplňují, ale aktivně utvářejí.

Skryté kování – čistá estetika
Bez viditelné techniky zavírání, s dokonale plynulým vzhledem. Integrované kování nechává vyniknout přirozenou krásu dřeva.

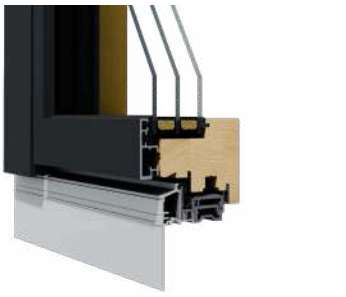

Komfortní práh s těsnicím napojením
Normově vyhovující, vodotěsný detail pro bezpečné utěsnění podlahy – ideálně připravený pro následné stavební práce.

DŘEVĚNÁ OKNA

Přirozená. Úsporná. Připravená na budoucnost.

Dřevo spojuje design a výkon – nabízí špičkovou tepelnou izolaci, dlouhou životnost a udržitelnou estetiku pro moderní stavby. Každé okno je originál, který dodá vašemu domovu jedinečný charakter.

Okno s duší
Každé dřevěné okno je unikát – s přirozenou kresbou, teplými odstíny a elegantním povrchem pro stylové bydlení s osobností.

Tepelná izolace na nejvyšší úrovni
Dřevo je od přírody vynikající izolační materiál – pro energeticky úsporné bydlení a příjemné vnitřní klima po celý rok.

High-Tech sklo se SWISS PACER
Vícenásobné těsnicí systémy a moderní distanční rámečky minimalizují tepelné ztráty, zabraňují průvanu a kondenzaci.

Světlo, které otevírá prostor
Štíhlé rámové konstrukce propouštějí více denního světla – pro světlé interiéry, větší prostor a příjemný pocit domova.

Bezpečí, které uklidňuje
Hřibová pojistka je součástí standardní výbavy. Na přání lze zvýšit zabezpečení až na třídu RC2 – pro klid a spolehlivou ochranu.

Přirozeně udržitelné řešení
Dřevo jako obnovitelná surovina přesvědčí svou trvanlivostí a nízkou uhlíkovou stopou – ideální pro ekologicky odpovědné stavby.

DŘEVĚNÁ OKNA

Dřevo v té nejkrásnější podobě.

Tři designy – jeden cíl: nejvyšší kvalita pro stylové a energeticky úsporné bydlení. Přirozená estetika se zde potkává s moderní technologií – pro maximální komfort a trvale účinnou izolaci.

Inova 80

Klasická elegance s přirozeným designem a vynikajícími izolačními hodnotami.

Passiv 92

Maximální energetická účinnost, ušlechtilá dřevěná estetika – okna navržená pro celé generace.

Reno

Tradiční vzhled v kombinaci s nejmodernější technologií.

Inova 80

Inova 80 přináší tradiční řemeslo do současnosti.
S klasickým vzhledem a láskou k materiálu osloví všechny,
kteří si cení nadčasové estetiky a udržitelných přírodních zdrojů.

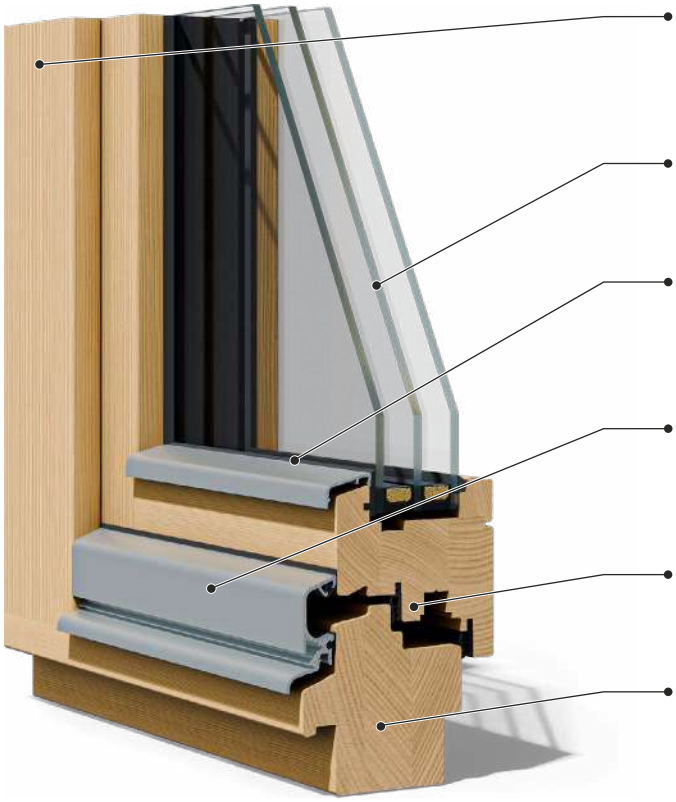

Prémiová povrchová úprava
Vodou ředitelný třívrstvý nátěr s „Intermedio“ zajišťuje hladký, plný povrch a dokonale rovnoměrný, kvalitní vzhled.

Trojsklo s tepelnou ochranou
Špičková tepelná izolace díky nejmodernější izolační technologii.

Ručně silikonované zasklení
Pro maximální těsnost a precizní zpracování: Naše ručně tmelené spoje spolehlivě chrání před větrem, vlhkostí i deštěm.

Maximální ochrana dřevěných oken proti povětrnostním vlivům
Hliníková rámová okapnice pro cílený odvod vody zajišťuje dlouhodobou ochranu dřeva.

Zvýšená ochrana proti vloupání
Standardně vybaveno hřibovými čepy a bezpečnostní třídou „A“, na přání rozšiřitelné až do třídy RC2.

Vysoce kvalitní masivní dřevo
Vícevrstvě lepené lamely pro přírodní vzhled a jedinečnou kresbu dřeva.

Vnější

Vnitřní

Pravé dřevo pro skutečný domov
Uvnitř okouzlí masivní dřevo svou přirozenou kresbou a příjemným dotykem, zvenku dotváří klasický profil a přírodní harmonický celek – ideální pro rekonstrukce a projekty s důrazem na estetickou vyváženost a řemeslnou kvalitu.

Okno stvořené pro váš domov
S masivním dřevěným profilem, trojsklem a distančním rámečkem Swisspacer nabízí Inova 80 vysokou tepelnou účinnost v klasickém designu – technicky promyšlené a udržitelně vyrobené.

TECHNISCHE DATEN:

0,83 W/m²K Uw	**1,1 W/m²K** Uf
0,6 W/m²K Ug	**74 %** LT
0,028 W/m²K Ψ	**54 %** g
34 dB (až 45 dB) Zvuková izolace	**až RC2** Ochrana proti vloupání

Udržitelné masivní dřevo s certifikátem
Vyrobeno z lokálních dřevin s certifikací PEFC – pro dlouhou životnost, zodpovědné stavění a dobrý pocit z kvalitního materiálu.

Prémiová povrchová úprava
Vodou ředitelný třívrstvý nástřik a mezivrstvy „Intermedio“ zajišťuje hladký, plný povrch a rovnoměrný, elegantní vzhled.

Ručně silikonované zasklení
Pro trvalou těsnost a precizní zpracování: Naše ručně silikonované zasklení poskytuje dokonalou ochranu proti větru, vlhkosti a povětrnostním vlivům.

Passiv 92

Passiv 92 představuje stabilitu, izolaci a design v jejich nejčistší podobě. Díky větší stavební hloubce nabízí nejen technické výhody, ale působí i vizuálně hodnotně a výrazně – jak zvenku, tak zevnitř.

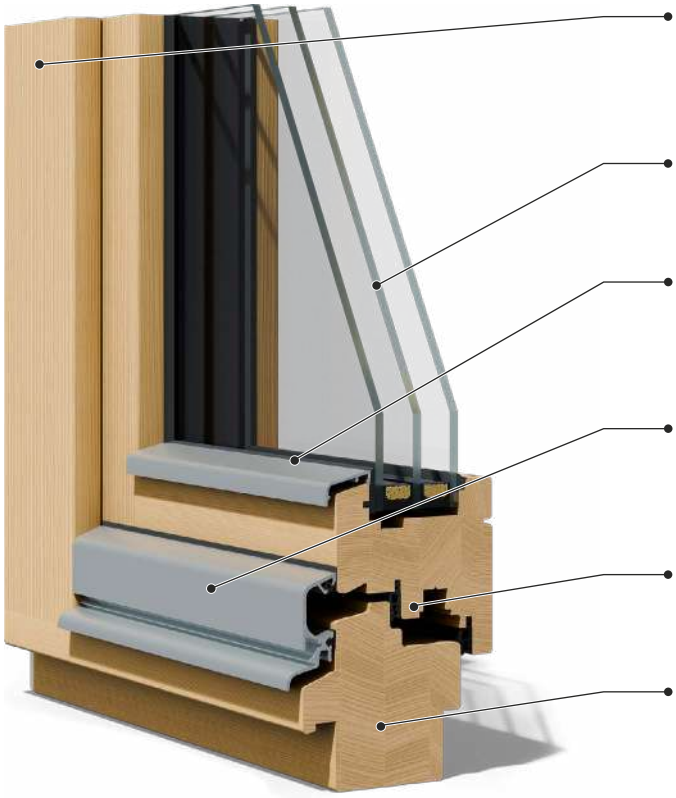

Prémiová povrchová úprava
Vodou ředitelný třívrstvý nátěr s „Intermedio" zajišťuje hladký, plný povrch a dokonale rovnoměrný, kvalitní vzhled.

Trojsklo s tepelnou ochranou
Špičková tepelná izolace díky nejmodernější izolační technologii.

Ručně silikonované zasklení
Pro maximální těsnost a precizní zpracování: Naše ručně tmelené spoje spolehlivě chrání před větrem, vlhkostí i deštěm.

Maximální ochrana dřevěných oken proti povětrnostním vlivům
Hliníková rámová okapnice pro cílený odvod vody zajišťuje dlouhodobou ochranu dřeva.

Zvýšená ochrana proti vloupání
Standardně vybaveno hřibovými čepy a bezpečnostní třídou „A", na přání rozšiřitelné až do třídy RC2.

Vysoce kvalitní masivní dřevo
Vícevrstvě lepené lamely pro přírodní vzhled a jedinečnou kresbu dřeva.

Vnější

Vnitřní

Ručně silikonované zasklení
Pro trvalou těsnost a precizní zpracování: Naše ručně silikonované zasklení poskytuje dokonalou ochranu proti větru, vlhkosti a povětrnostním vlivům.

Komfort s hloubkou
Masivní dřevěný profil o síle 92 mm zajišťuje vynikající tepelnou izolaci a vysokou stabilitu. Bezpečnostní třída RC2 a dlouhodobá ochrana proti povětrnosti dělají z tohoto okna ideální volbu pro bezpečné, udržitelné a nadčasové stavby.

TECHNICKÉ ÚDAJE:

0,72 W/m²K Uw	**1,0 W/m²K** Uf
0,5 W/m²K Ug	**74 %** LT
0,025 W/m²K Ψ	**54 %** g
35 dB (až 46 dB) Zvuková izolace	**až RC2** Ochrana proti vloupání

Maximální ochrana pro dřevo
Rámovaná a křídlová okapnice chrání trvale dřevo před povětrnostními vlivy – pro vysokou životnost a minimální nároky na údržbu.

Masivní konstrukce. Maximální komfort.
Špičková statická stabilita, vynikající izolace a zvuková ochrana až 46 dB – toto okno dodává komfort ve všech směrech.

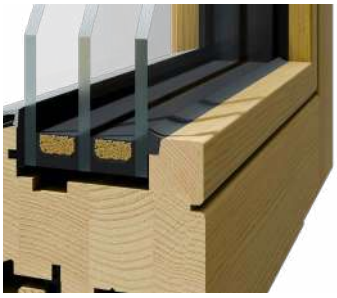

Zasklívací lišty s minimální spárou
Překryté zasklívací lišty vytvářejí zarovnaný vzhled s čistou linií – pro moderní design s důrazem na detail.

Reno

Okno Reno spojuje tradiční estetiku s moderní technologií.
Klasické detaily vytvářejí autentický vzhled, zatímco současná tepelná, zvuková a bezpečnostní řešení zajišťují maximální komfort a funkčnost.

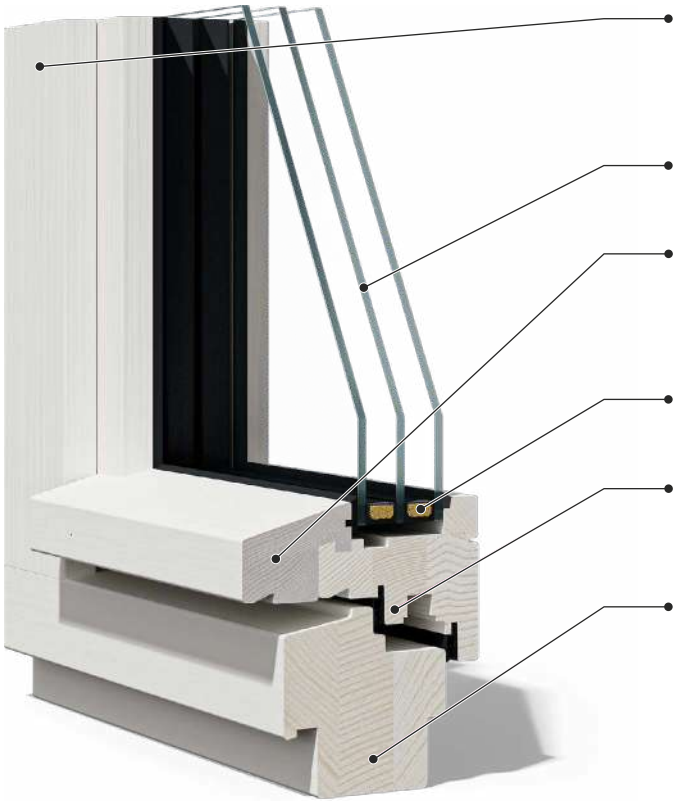

Prémiová povrchová úprava
Vodou ředitelný třívrstvý nástřik s mezivrstvou „Intermedio“ zajišťuje hladký, plný povrch a rovnoměrný, elegantní vzhled nejvyšší kvality.

Trojsklo s tepelnou ochranou
Vynikající izolační vlastnosti díky nejmodernější technologii.

Odkapový křídlový profil z masivního dubu
Odolný, trvanlivý a stylový: dubový odkap chrání spolehlivě před povětrnostními vlivy a podtrhuje řemeslný charakter okna.

High-Tech distanční rámeček
Minimalizuje tepelné mosty a zabraňuje kondenzaci.

Zvýšená ochrana proti vloupání
Standardně s hřibovými čepy a bezpečnostní třídou „A“, na přání rozšiřitelné až na RC2.

Vysoce kvalitní masivní dřevo
Vícevrstvě lepené lamely pro teplý vzhled a jedinečnou kresbu.

Vnější

Vnitřní

Láska k detailu, styl s historií
Typické prvky, jako je dubový odkap, profilované zasklívací lišty a charakteristické tvary rámů, dávají oknu jeho jedinečný výraz. Přirozený dřevěný povrch navíc dotváří harmonický a nadčasový celek.

Tradice zachována, komfort zůstává
Profilované zasklívací lišty, dubový odkap a trojité zasklení dělají z okna Reno ideální volbu pro rekonstrukce, kde se spojuje technická kvalita s věrností historickému stylu.

TECHNICKÉ ÚDAJE:

0,83 W/m²K Uw	**1,11 W/m²K** Uf
0,6 W/m²K Ug	**74 %** LT
0,028 W/m²K Ψ	**54 %** g
34 dB (až 45 dB) Zvuková izolace	**až RC2** Ochrana proti vloupání

Odkapová křídlová okapnice z masivního dubu
Odolný, trvanlivý a elegantní: dubová křídlová okapnice spolehlivě chrání před povětrnostními vlivy a podtrhuje řemeslný charakter okna.

Profilované zasklívací lišty se stylem
Precizní spára zasklívacích lišt a jasná linie dodávají oknu elegantní vzhled – ideální pro klasickou architekturu a stylové renovace.

Stabilita díky dřevu s certifikací PEFC
Vícevrstvě lepené masivní dřevo z udržitelných lesů zaručuje vysokou tvarovou stálost, dlouhou životnost a transparentní původ.

PLAST-HLINÍKOVÁ OKNA

Výkon, který přetrvá. Design, který chrání.

Naše plast-hliníková okna spojují nenáročnou údržbu a vysokou účinnost s odolným hliníkovým pláštěm – pro moderní bydlení s vysokými nároky na kvalitu.

Plast a hliník – silná kombinace.
Uvnitř plast pro výbornou tepelnou izolaci, zvenku hliník pro maximální ochranu – pro trvanlivá okna s čistým designem, vysokou stabilitou a dlouhodobou odolností vůči počasí.

Energetická účinnost ve standardu.
Trojité těsnění, robustní stavební hloubka a vynikající hodnoty Uw šetří energii i náklady na vytápění – ideální volba pro pasivní a moderní, udržitelně řešené domy.

Čistý design pro každou architekturu.
Zarovnané nebo klasické provedení – naše okna se dokonale přizpůsobí stylu stavby a podtrhnou moderní linie s elegantním vzhledem.

Bezpečnost, na kterou je spolehnutí.
Hřibové čepy a bezpečnostní kování jsou součástí standardní výbavy, na přání rozšiřitelné až na RC2 – pro větší ochranu, klid a jistotu v každodenním životě.

PLAST-HLINÍKOVÁ OKNA

Silná uvnitř.
Elegantní navenek.

Tři systémy, které dokazují, co moderní okna dokážou – efektivní, odolná a vizuálně na té nejvyšší úrovni.

Q12 Premium Alu

Klasická elegance s přirozeným vzhledem a vynikajícími izolačními hodnotami.

Unity One

Maximální energetická účinnost a zarovnaný design – okna vytvořená pro celé generace.

Q12 Alu Verbund

Tradiční estetika v kombinaci s nejmodernější technologií.

HEAVEN
BLIONI
DOMICILE

PLAST-HLINÍKOVÁ OKNA

Q12 Premium Alu

Moderní, odolná a energeticky úsporná – plast-hliníková okna Q12 Premium Alu spojují maximální stabilitu s elegantním vzhledem. Odolný hliníkový plášť chrání před větrem a deštěm, zatímco inovativní plastová technologie zajišťuje špičkovou tepelnou izolaci a dlouhou životnost.

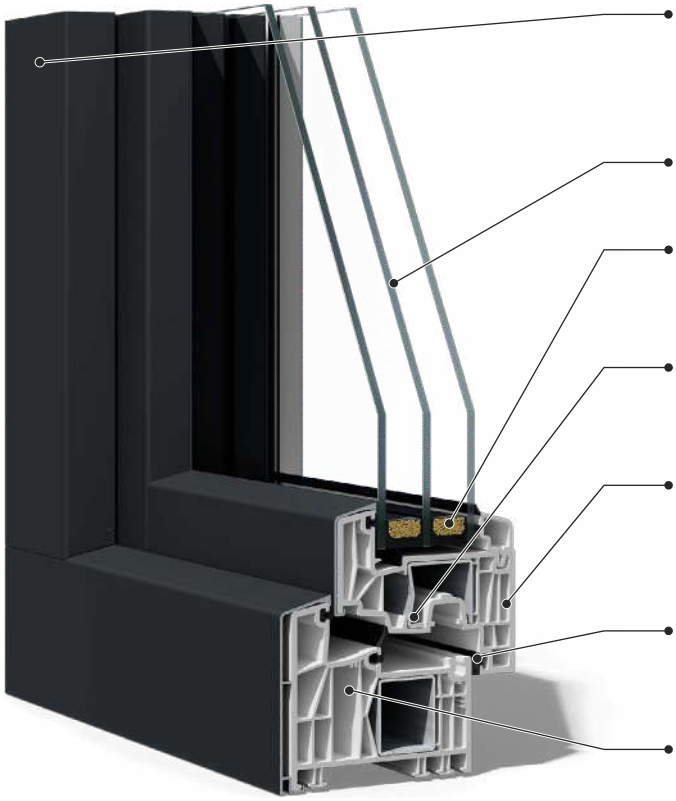

Hliníkové opláštění
Vysoce odolný hliník vůči povětrnostním vlivům, stálobarevný a nenáročný na údržbu – dlouhodobě krásný vzhled.

Trojsklo s tepelnou ochranou
Nejlepší izolační vlastnosti díky moderní izolační technologii.

High-Tech distanční rámeček
Minimalizuje tepelné mosty a účinně zabraňuje tvorbě kondenzátu.

Zvýšená ochrana proti vloupání
Standardně vybaveno hřibovými čepy a bezpečnostní třídou „A“, na přání rozšiřitelné až na RC2.

Udržitelnost
Použití bezolovnatého PVC se stabilizátory na bázi vápníku a zinku a recyklovaných materiálů – pro ekologicky odpovědnou výrobu.

Vícenásobný těsnicí systém
Tři celoobvodová těsnění zajišťují, že teplo zůstává uvnitř a energetické ztráty jsou minimální.

Maximální energetická účinnost
7komorový profil pro vyšší izolační schopnost a stabilitu.

Vnější

Vnitřní

Efektivita v každém detailu
Uvnitř snadno udržovatelný plast s čistou geometrií, zvenku odolný hliníkový plášť pro trvalou ochranu proti počasí. Udržitelné materiály, vysoká stabilita a precizní zpracování garantují kvalitu, která vydrží – a skvěle vypadá.

Silný v jádru, elegantní na pohled
Vícekomorový plastový profil s hliníkovým vnějším pláštěm, příprava pro RC2, trojité zasklení a bezolovnaté PVC – Q12 Premium Alu představuje efektivitu, bezpečnost a dlouhou životnost v dokonalé rovnováze.

TECHNICKÉ ÚDAJE:

0,72 W/m²K Uw	**0,96 W/m²K** Uf
0,5 W/m²K Ug	**74 %** LT
0,030 W/m²K Ψ	**54 %** g
35 dB (až 48 dB) Zvuková izolace	**až RC2** Ochrana proti vloupání

Prahové řešení za nejlepší cenu
Práh “Schwello” nabízí čisté linie, vysokou těsnost a vynikající stabilitu – v prémiovém provedení a s bezkonkurenčním poměrem ceny a výkonu.

Rám s jistotou
Zapuštěný rám zajišťuje dokonalé utěsnění konstrukce – významná výhoda zejména u oken zabudovaných až do úrovně čisté podlahy.

Snadná údržba.
Odolnost vůči počasí.
Hliníkový plášť s vysoce odolnou povrchovou úpravou chrání trvale před povětrnostními vlivy, je nenáročný na údržbu a udržuje okna dlouhodobě krásná.

Unity One

Unity One představuje moderní design, čisté linie a vysokou funkčnost. Tento okenní koncept je určen všem, kteří chtějí spojit estetiku a technologii v elegantní, promyšlené řešení.

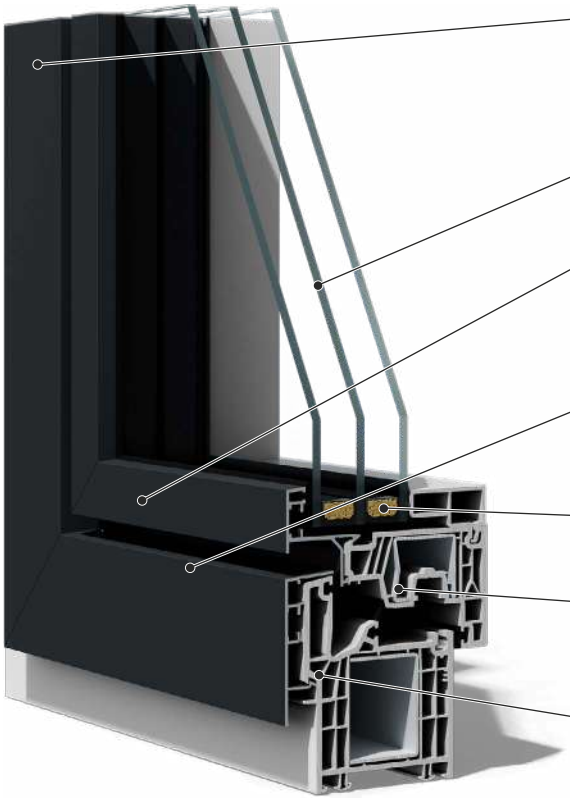

Hliníkové opláštění
Vysoce odolný vůči povětrnostním vlivům, stálobarevný a nenáročný na údržbu – dlouhodobě krásný vzhled.

Trojsklo s tepelnou ochranou
Špičkové izolační hodnoty díky moderní technologii.

Zarovnaný design
Zarovnané profily zvenku a hranaté zasklívací lišty vytvářejí čistou, moderní estetiku – ideální pro špičkovou architekturu.

Skryté odvodnění
Provedení pod hliníkovým opláštěním – pro lepší vzhled a vyšší těsnost.

High-Tech distanční rámeček
Minimalizuje tepelné mosty a zabraňuje kondenzaci.

Zvýšená ochrana proti vloupání
Standardně vybaveno hřibovými čepy a bezpečnostní třídou „A“, na přání rozšiřitelné až na RC2.

Maximální energetická účinnost
7komorový profil pro ještě lepší tepelnou izolaci a stabilitu.

Vnější

Vnitřní

Decentní zvenku, silné v detailu
Uvnitř přesvědčí úzký plastový rám klidným, vyváženým designem, zatímco zvenku dodává zarovnaný hliníkový plášť oknu elegantní vzhled – odolný, nadčasový a dokonale přizpůsobivý.

Tvar. Funkce. Svoboda.
Zarovnaný design zvenku, tepelně dělené rámové profily, trojité zasklení a volitelná bezpečnostní třída RC2 dělají z Unity One ideální volbu pro moderní novostavby i stylové rekonstrukce.

TECHNICKÉ ÚDAJE:

0,82 W/m²K Uw	**1,2 W/m²K** Uf
0,5 W/m²K Ug	**74 %** LT
0,030 W/m²K Ψ	**54 %** g
35 dB (až 43 dB) Zvuková izolace	**až RC2** Ochrana proti vloupání

Puristický design
Zarovnané profily zvenku a hranaté zasklívací lišty vytvářejí čistou, moderní estetiku – ideální pro špičkovou architekturu.

Silné a flexibilní
Pevné rámové spojení zajišťuje maximální stabilitu – ideální pro velké prosklené plochy s volností v designu.

Promyšlený práh
Dvojité těsnění, odvod vody a tepelná izolace poskytují ochranu i energetickou účinnost – elegantně skryté a technicky precizní řešení.

Q12 Alu Verbund

Q12 Alu Verbund spojuje moderní design s inovativní technologií. Integrovaná žaluzie v meziprostoru skel umožňuje pohodlnou regulaci světla – stylově, bezúdržbově a s vysokou energetickou účinností.

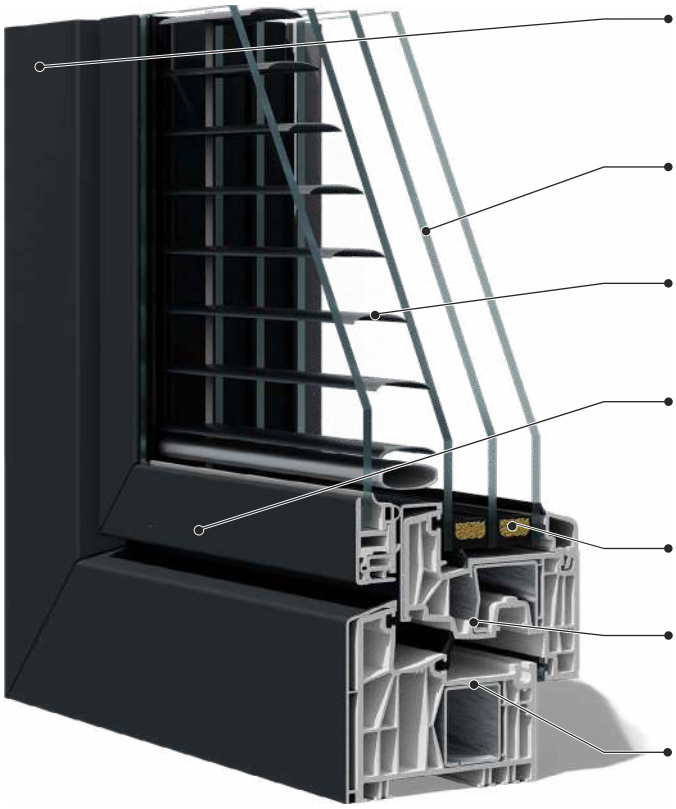

Hliníkové opláštění
Vysoce odolný vůči povětrnostním vlivům, stálobarevný a nenáročný na údržbu – trvale krásný vzhled.

Trojsklo s tepelnou ochranou
Nejlepší izolační hodnoty díky moderní technologii tepelné izolace.

Designový spojený rám (Verbund-křídlo)
Spojené křídlo s integrovanou žaluzií pro efektivní regulaci světla a stínění.

Zarovnaný design
Zarovnané profily a hranaté zasklívací lišty vytvářejí čistou, kubickou estetiku – ideální pro moderní architekturu.

High-Tech distanční rámeček
Minimalizuje tepelné mosty a zabraňuje kondenzaci.

Zvýšená ochrana proti vloupání
Standardně s hřibovými čepy a bezpečnostní třídou „A", na přání rozšiřitelné až na RC2.

Dokonalý hybridní systém
Plast a hliník spojují výbornou tepelnou izolaci s pevností a estetickým vzhledem.

Vnější

Vnitřní

Čisté linie, kompaktní tvar, maximální komfort
Uvnitř přesvědčí snadno udržovatelný plast s jemně redukovaným designem, zvenku působí odolné hliníkové opláštění jako trvalý a elegantní akcent. Výsledkem je harmonický celek s přidanou technickou hodnotou.

Vše v jednom. Nic navíc.
Díky spojenému křídlu s integrovanou žaluzií v meziprostoru skel spojuje tento systém ochranu soukromí, tepelnou izolaci a čisté linie – bez nutnosti vnějšího stínění.

TECHNICKÉ ÚDAJE:

0,72 W/m²K Uw	**0,96 W/m²K** Uf
0,5 W/m²K Ug	**67 %** LT
0,030 W/m²K Ψ	**56 %** g
39 dB (až 48 dB) Zvuková izolace	**až RC2** Ochrana proti vloupání

Vše v jednom.
Hliníkové spojené křídlo s integrovanou žaluzií zajišťuje ochranu před sluncem i pohledy – a zároveň zachovává minimalistický, elegantní design bez rušivých prvků.

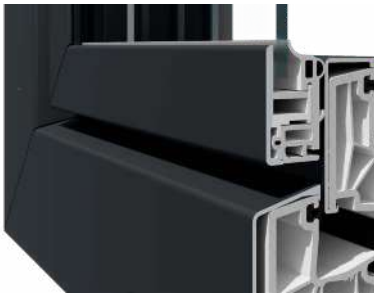

Odolné a snadno udržovatelné
Povrchově upravené hliníkové pláště odolné vůči počasí a hladké plochy rámu umožňují snadné čištění a zaručují dlouhodobě krásný vzhled.

Bezpečnost ve standardu
Hřibové čepy a bezpečnostní kování jsou součástí základní výbavy – na přání lze rozšířit až na třídu RC2 pro maximální ochranu a klid.

PLASTOVÁ OKNA

Chytrá. Úsporná. Jednoduše praktická.

Chytrá volba pro ty, kteří chtějí spojit moderní bydlení s výborným poměrem ceny a výkonu.

Maximální energetická účinnost
Díky vícekomorovému profilu a trojitému zasklení nabízejí plastová okna špičkové izolační hodnoty – pro nižší náklady na vytápění a vyšší komfort bydlení.

Snadná údržba a dlouhá životnost
Odolná v každodenním provozu, rezistentní vůči počasí – bez nutnosti natírání, bez starostí. Jednoduše funkční.

Rozmanitý design
Široká nabídka dekorů, čisté linie a moderní vzhled – ideální pro novostavby i rekonstrukce.

Skvělý poměr ceny a kvality
Plastová okna přesvědčí svou efektivitou, kvalitou a spolehlivým výkonem – za mimořádně atraktivní cenu.

Q10 Premium

Q10 Premium je skutečný univerzál – výkonné, odolné a všestranně použitelné. Ideální řešení pro ty, kteří nechtějí dělat kompromisy mezi kvalitou a hospodárností.

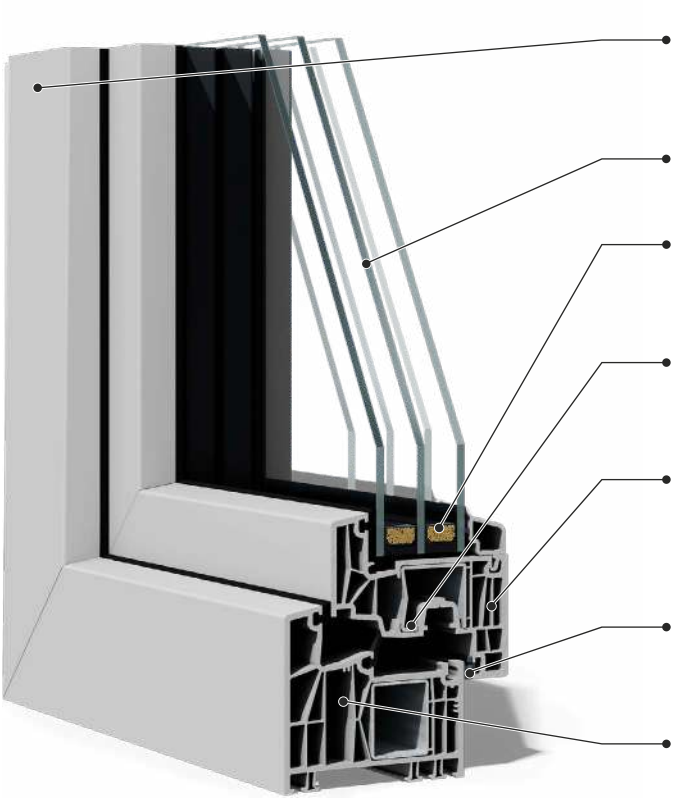

Vynikající stabilita
Díky ocelovým výztuhám pro maximální pevnost a dlouhou životnost.

Trojsklo s tepelnou ochranou
Špičkové izolační vlastnosti díky nejmodernější technologii.

High-Tech distanční rámeček
Minimalizuje tepelné mosty a účinně zabraňuje tvorbě kondenzace.

Zvýšená ochrana proti vloupání
Standardně vybaveno hřibovými čepy a bezpečnostní třídou „A“, na přání rozšiřitelné až na RC2.

Udržitelnost
Použití bezolovnatého PVC se stabilizátory na bázi vápníku a zinku a recyklovaných materiálů – pro ekologicky odpovědnou výrobu.

Vícenásobný těsnicí systém
Tři obvodová těsnění zajišťují, že teplo zůstává uvnitř a energetické ztráty jsou minimální.

Maximální energetická účinnost
7komorový profil pro vyšší stabilitu a lepší tepelněizolační hodnoty.

Vnější

Vnitřní

Snadná údržba, funkčnost, flexibilita
Uvnitř zaujme čistými liniemi a snadno udržovatelným povrchem, zvenku nabízí široké možnosti individualizace – od dekorativních fólií až po různé barevné varianty.

Promyšlené do posledního detailu
7komorový profil zajišťuje výbornou tepelnou izolaci, trojité těsnění spolehlivě chrání před větrem a chladem. Kvalitní zasklení a standardní bezpečnostní prvky doplňují technický celek, který přesvědčí výkonem i spolehlivostí.

TECHNICKÉ ÚDAJE:

0,72 W/m²K Uw	**0,96 W/m²K** Uf
0,5 W/m²K Ug	**74 %** LT
0,030 W/m²K Ψ	**54 %** g
35 dB (až 48 dB) Zvuková izolace	**až RC2** Ochrana proti vloupání

Energetická účinnost na nejvyšší úrovni
Díky stavební hloubce 88 mm a hodnotě Uw až 0,72 W/m²K splňuje Q10 Premium nejpřísnější izolační standardy – ideální volba pro pasivní domy a udržitelné bydlení.

Třikrát těsné.
Třikrát lepší.
Tři obvodová těsnění spolehlivě chrání před tepelnými ztrátami, průvanem i vlhkostí – pro maximální energetickou účinnost a komfortní vnitřní klima.

Více bezpečí.
Automaticky.
Hřibové čepy v křídle a bezpečnostní uzávěry v rámu jsou součástí standardu – na přání rozšiřitelné až na RC2 pro optimální ochranu proti vloupání.

ZDVIHACÍ POSUVNÉ DVEŘE

Více prostoru.
Více světla. Více wow.

Velké prosklené plochy, úzké rámy a plynulé přechody vytvářejí moderní pocit bydlení s maximálním přísunem denního světla. Dveřní křídla se pohybují lehce a tiše, zatímco vynikající izolační hodnoty a promyšlené bezpečnostní detaily zajišťují skutečný komfort, který je cítit při každém pohybu.

Více prostoru.
Více světla. Více wow.

Naše zdvižně posuvné dveře vytvářejí interiéry zalité světlem, propojují vnitřní a venkovní prostor a nabízejí maximální komfort díky inovativní technologii, stylovému designu a dokonalé funkčnosti.

Neomezený pocit volnosti
Velkoformátová zasklení propojují interiér s exteriérem – pro více světla, prostoru a kvality života.

Technologie lehkého chodu
I velké dveřní křídlo se pohybuje naprosto plynule – díky promyšlené technice a vysoké konstrukční stabilitě.

Rozmanitost designu ve standardu
Ať už dřevo, dřevo-hliník, plast nebo plast-hliník – každá varianta přesvědčí svým estetickým výrazem a kvalitou.

Chytré a bezpečné řešení
Soft-Close, bezpečnostní třída RC2 a špičková tepelná izolace zajišťují komfort, ochranu i energetickou účinnost v jednom.

Technologie, která nadchne.
Design, který přetrvá.

Naše zdvihací posuvné dveře jsou k dispozici ve čtyřech variantách – pro každý architektonický styl a individuální požadavky.

Dřevo-hliník

Přirozené teplo se setkává s venkovní ochranou. Uvnitř ušlechtilé dřevo, zvenku odolný hliník – pro stylové bydlení, které spojuje estetiku a funkčnost.

Tepelná izolace dveří Uw
až 0,73 W/m²K

Tepelná izolace skla Ug
až 0,5 W/m²K

Dřevo

Udržitelná krása s vynikající izolací. Masivní dřevo pro nadčasový design a vysoký komfort bydlení.

Tepelná izolace dveří Uw
až 0,71 W/m²K

Tepelná izolace skla Ug
až 0,5 W/m²K

Plast-hliník

Odolné, štíhlé, efektivní. Zvenku robustní hliník, uvnitř snadno udržovatelný plast – ideální volba pro moderní architekturu s důrazem na stabilitu a design.

Tepelná izolace dveří Uw
až 0,94 W/m²K

Tepelná izolace skla Ug
až 0,5 W/m²K

Plast

Nenáročné na údržbu, univerzální a úsporné. Chytré řešení pro energeticky efektivní posuvné dveře s nejlepším poměrem ceny a výkonu.

Tepelná izolace dveří Uw
až 0,94 W/m²K

Tepelná izolace skla Ug
až 0,5 W/m²K

Designový prvek s panoramatickým efektem.

Zarovnaný dřevo-hliníkový design, bezrámové zasklení a plynulé ovládání – pro všechny, kteří vnímají estetiku a prostor jako jeden dokonale promyšlený celek.

Panorama místo rámu.
Bezrámové fixní zasklení přináší do interiéru více denního světla a ničím nerušený výhled.

Čistý design a špičková technologie.
Zarovnané dřevo-hliníkové profily s minimalistickými liniemi vytvářejí moderní, elegantní architekturu.

Tichý komfort.
Soft-Close technologie zajišťuje tiché a plynulé dovírání – i u těžkých dveřních křídel.

Bezpečnost na nejvyšší úrovni.
Volitelně až RC2 – s masivním vícebodovým uzamykáním a uzamykatelnou klikou pro maximální pocit jistoty.

Špičková tepelná izolace v ceně.
Vynikající izolační hodnoty díky tepelně oddělenému prahu a preciznímu systému těsnění.

Silný systém. Inteligentní detaily.
Těsnicí lišty, bezbariérový práh a kontinuální ochrana proti povětrnosti – promyšlené do posledního detailu.

DŘEVO-HLINÍKOVÉ ZDVIŽNĚ POSUVNÉ DVEŘE

HS Premium

HS Premium vytváří plynulé propojení mezi interiérem a přírodou. Velkorysé prosklené plochy vpouštějí do prostoru světlo a pocit volnosti – pro bydlení, které působí otevřeně, vzdušně a bez hranic.

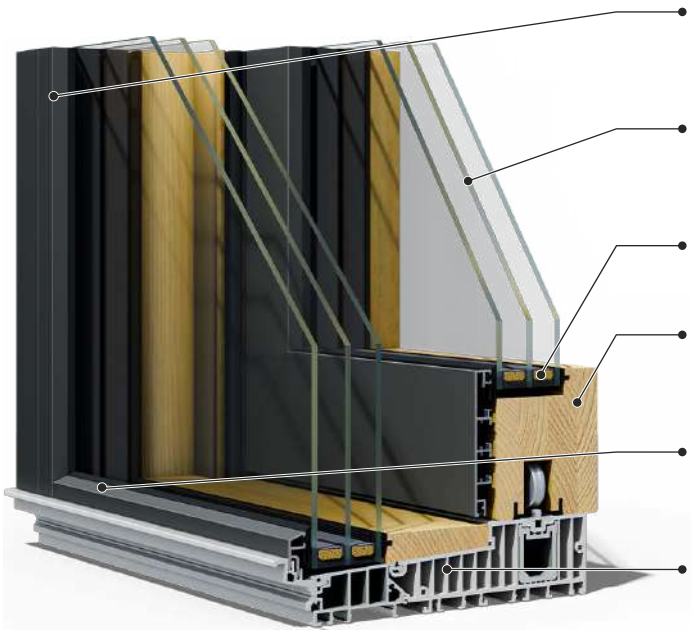

Hliníkové opláštění
Vysoce odolné vůči povětrnostním vlivům, stálobarevný a snadno udržovatelný – dlouhodobě krásný vzhled.

Trojsklo s tepelnou ochranou
Nejlepší izolační hodnoty díky moderní technologii tepelné izolace.

High-Tech distanční rámeček
Minimalizuje tepelné mosty a účinně zabraňuje kondenzaci.

Vysoce kvalitní masivní dřevo
Vícevrstvě lepené lamely pro přirozeně teplý vzhled a jedinečnou kresbu dřeva.

Bezrámová transparentnost
Fixní zasklení bez rámu poskytuje maximální výhled a vytváří moderní, světlý prostor.

Bezbariérový práh
Rovný přechod s tepelně izolovaným sklolaminátovým prahem – komfortní, energeticky úsporný a ideální pro moderní bydlení.

Uvnitř teplo, zvenku ochrana
Uvnitř působí masivní dřevo svou přirozenou hřejivostí, zatímco zvenku chrání elegantní hliníkový plášť před povětrnostními vlivy. Bezrámové zasklení podtrhuje čistý, moderní design.

Vnější

Vnitřní

Jemná technika, silný dojem
Ať už jde o tichý posuv nebo funkci Soft-Close – každý pohyb je promyšlený. Technologie zůstává nenápadně v pozadí, ale přináší pocit lehkosti a dlouhodobého komfortu při každodenním používání.

TECHNICKÉ ÚDAJE:

0,73 W/m²K
Uw

0,5 W/m²K
Ug

až 400 kg
Hmotnost křídla

Elegantní rozmanitost
Dřevo-hliník ve velkém formátu: naše zdvižně posuvné dveře nabízejí širokou škálu variant s působivými prosklenými plochami – pro stylové, světlem naplněné bydlení.

Bezrámová transparentnost
Fixní zasklení bez rámu maximalizuje výhled a přirozeně propojuje interiér s exteriérem – pro moderní prostor s pocitem otevřenosti a svobody.

High-Tech komfort
Soft-Close, nosnost až 400 kg, hladký chod po celé délce – náš komfortní mechanismus spojuje techniku a design v dokonalé rovnováze. Pocit lehkosti, který je cítit v každém detailu.

Přirozené bydlení.
Hodnota, kterou cítíte.

Pravé dřevo v kombinaci s nadčasovým designem, vysokým komfortem a udržitelnou kvalitou – pro všechny, kteří milují přirozenost a oceňují skutečnou hodnotu materiálu.

Přirozeně silné.
Masivní dřevo spojené s chytrou technologií – pro hřejivou atmosféru a trvalou kvalitu, která vydrží.

Tak individuální jako vy.
Smrk, modřín nebo dub. Kartáčovaný, olejovaný nebo lakovaný. Vaše dveře. Váš styl.

Těsnější než standard.
Exkluzivní systém těsnicích lišt zaručuje maximální odolnost proti větru i silnému dešti.

Bezbariérové potěšení.
Rovný přechod s tepelně izolovaným sklolaminátovým prahem – pohodlný, energeticky úsporný a ideální pro moderní bydlení.

Více světla. Více prostoru.
Štíhlé rámy umožňují větší prosklené plochy a zaplavují interiér přirozeným světlem.

Komfort v pohybu.
Lehký posuv, tiché zavírání a snadné ovládání – kvalita, kterou je cítit při každém dotyku.

HS Natur

HS Natur staví pravé materiály do centra pozornosti. Tento model spojuje přirozenost, světlo a čisté linie – a vytváří vstupní prostor, který se stává přirozeným pokračováním interiéru.

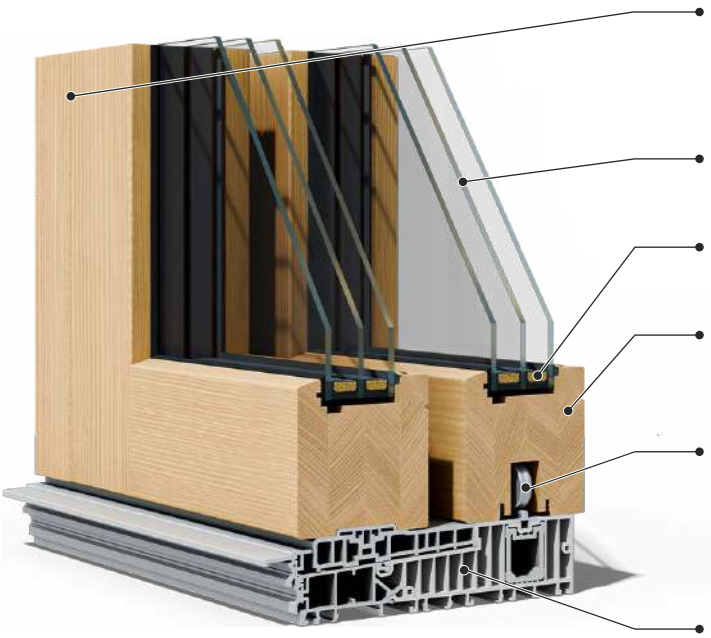

Prémiová povrchová úprava
Vodou ředitelný třívrstvý nátěr s mezivrstvou „Intermedio" zajišťuje hladký, plný povrch a elegantní, rovnoměrný vzhled nejvyšší kvality.

Trojsklo s tepelnou ochranou
Špičkové izolační hodnoty díky moderní technologii.

High-Tech distanční rámeček
Minimalizuje tepelné mosty a zabraňuje kondenzaci.

Vysoce kvalitní masivní dřevo
Vícevrstvě lepené lamely pro teplý, přirozený vzhled a jedinečnou kresbu.

High-Tech komfort
Soft-Close, nosnost až 400 kg, plynulý a tichý chod – náš komfortní mechanismus spojuje technologii a design v dokonalé rovnováze. Každý pohyb je lehký a přirozený.

Bezbariérový práh
Rovný přechod s tepelně izolovaným sklolaminátovým prahem – komfortní, energeticky úsporné a ideální pro moderní bydlení.

Autentické a ručně zpracované
Uvnitř i zvenku přesvědčí masivní dřevo svou přirozenou kresbou. Barvy, povrchy i detaily lze přizpůsobit – pro dveře s osobitým charakterem a rukopisem.

Vnější

Vnitřní

Komfort, který vydrží
Ať už jde o lehké otevírání, trvalou těsnost nebo zcela rovný přechod – technické detaily jsou navrženy s nenápadnou precizností, ale přinášejí viditelný rozdíl v komfortu a kvalitě bydlení.

TECHNICKÉ ÚDAJE:

0,71 W/m²K
Uw

0,5 W/m²K
Ug

až 400 kg
Hmotnost křídla

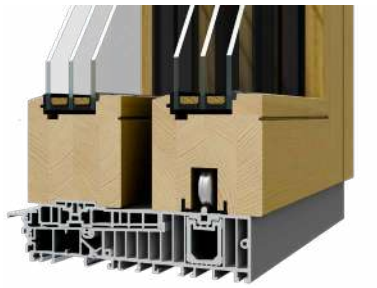

Maximální těsnost a izolace
Inovativní systém těsnicích lišt účinně chrání před větrem, deštěm a chladem. Velkoformátové zasklení zaručuje vynikající izolační parametry – pro domov plný klidu, tepla a pohody.

Technologie, která zvyšuje komfort
Masivní dřevo z udržitelných, certifikovaných PEFC zdrojů poskytuje stabilitu, dlouhou životnost a dobrý pocit z ekologické volby. Přirozeně krásné – z respektu k přírodě.

Bezbariérový práh
Sklolaminátový práh s tepelnou izolací zabraňuje únikům tepla a zajišťuje plynulý přechod bez “schodu” – pro více komfortu, volnost v designu a vyšší energetickou účinnost.

Technologie se stylem. Komfort, který přetrvá.

Prostory plné světla, plynulé ovládání a špičková energetická účinnost – vše sjednoceno v elegantní hliníkové konstrukci pro moderní bydlení bez hranic.

Hliník s charakterem.
Tvarově stálý, odolný vůči počasí a mimořádně trvanlivý – hliník pro ty nejvyšší nároky na design i techniku.

Barevná rozmanitost v dokonalé formě.
Práškově lakované povrchy nabízejí stylovou individualitu a dlouhotrvající eleganci.

Snadný přístup.
Bezbariérový WPC práh zajišťuje pohodlný přechod bez kompromisů v komfortu a designu.

Moderní pocit z bydlení.
Velkoformátová zasklení přinášejí do interiéru více světla, prostoru a volnosti.

Technologie, která chrání.
Trvale vysoká kvalita odolávající větru, počasí i času – promyšlená do nejmenšího detailu.

Udržitelnost nově definovaná.
Recyklovatelné materiály a vysoká energetická účinnost pro stavebnictví s respektem k budoucnosti.

PLAST-HLINÍKOVÉ ZDVIŽNĚ POSUVNÉ DVEŘE

HS 88 Top Alu

HS 88 Top Alu spojuje design, funkčnost a energetickou efektivitu v moderní podobě. Zdvihací posuvné dveře se stávají architektonickým prvkem – čisté linie, velkorysé proporce, současný styl.

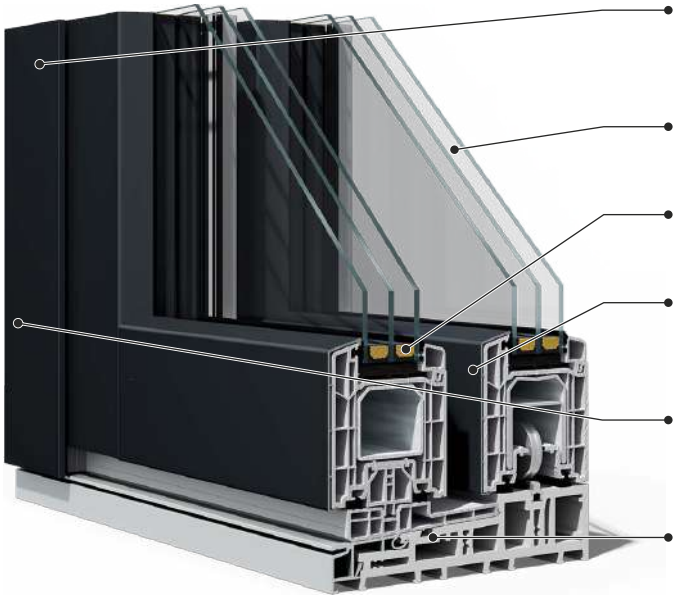

Hliníkový krycí plášť
Odolný vůči povětrnosti, stálobarevný a nenáročný na údržbu – krásný po dlouhá léta.

Trojsklo s tepelnou ochranou
Špičkové izolační parametry díky nejmodernější technologii.

High-Tech distanční rámeček
Minimalizuje tepelné mosty a zabraňuje kondenzaci.

Puristická estetika
Kubický, moderní design s polozapuštěnou optikou – jasný výraz současné architektury.

Individuální barevný design
Práškově lakovaný povrch v široké paletě odstínů – odolný, elegantní a flexibilní pro různé architektonické koncepty.

Bezbariérový práh
Nízký WPC práh pro komfortní přechod bez překážek – tepelně izolující, odolný vůči povětrnosti a snižující hluk.

Moderní zvenku, praktický zevnitř
Zvenku působí dveře ostře definovaným hliníkovým pláštěm s ušlechtilým povrchem, uvnitř se snadno udržovatelné plastové profily postarají o čisté linie a klidný vzhled. Minimalistická estetika, která dokonale ladí s moderním interiérem.

Vnější

Vnitřní

Řešení pro každý den
Ať už jde o bezbariérový přechod, odolný povrch nebo plynulý, tichý chod – vše na těchto dveřích je navrženo tak, aby spolehlivě fungovalo po dlouhá léta a zároveň působilo elegantně a nenápadně.

TECHNICKÉ ÚDAJE:

0,94 W/m²K
Uw

0,5 W/m²K
Ug

bis 400 kg
Hmotnost křídla

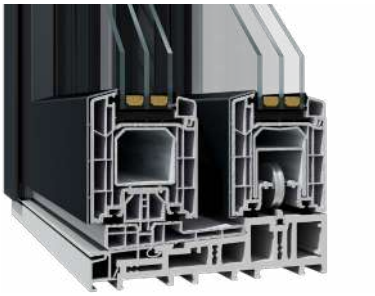

Bezbariérový práh
Stejně jako u modelu HS Top88 zajišťuje nízký WPC práh pohodlný, zcela rovný přechod. Zabraňuje tepelným ztrátám a spolehlivě chrání před větrem, deštěm i hlukem – pro maximální komfort bez kompromisů.

Odolný hliníkový povrch
Vysoce kvalitní povrchová úprava trvale chrání před povětrnostními vlivy. Hliník si zachovává svůj tvar, elegantní vzhled a snadnou údržbu – pro trvalou eleganci s technologickým náskokem.

Individuální barevný design
Od decentních tónů až po výrazné barvy: Práškově lakovaný povrch je dostupný v široké škále odstínů. Stylový, odolný a povětrnostně stálý – pro dokonalé sladění s architekturou vašeho domova.

Design. Technologie. Pocit domova.

Zažijte moderní bydlení s velkoformátovým zasklením, plynulým chodem a výjimečnou energetickou účinností – pro domov plný elegance a pohody.

Energetická účinnost samozřejmostí.
Promyšlená konstrukce zajišťuje vynikající tepelnou izolaci a pomáhá šetřit náklady na vytápění.

Rozmanitost v designu.
Široká nabídka dekorativních fólií – od přírodního vzhledu dřeva až po moderní trendové barvy – pro individuální styl každého interiéru.

Pohodlně nízký práh.
Bezbariérový přechod bez schodu zaručuje pohodlí a bezpečný pohyb v celém prostoru.

Jemný chod.
Snadné otevírání, tichý posuv a spolehlivé zavírání – pro komfort, který je cítit při každém pohybu.

Odolnost vůči větru i dešti.
Moderní těsnicí systém chrání před deštěm, větrem i hlukem – pro klid a bezpečí za každého počasí.

Plast, který přesvědčí.
Trvanlivý, nenáročný na údržbu a plně recyklovatelný – ideální volba pro udržitelné a moderní bydlení.

PLASTOVÉ ZDVIŽNĚ POSUVNÉ DVEŘE

HS 88 Top

HS 88 Top z plastu otevírá nové možnosti pro moderní obytné koncepty. Přináší světlo, prostor a plynulé propojení interiéru s exteriérem – funkčně i esteticky dokonale vyvážené.

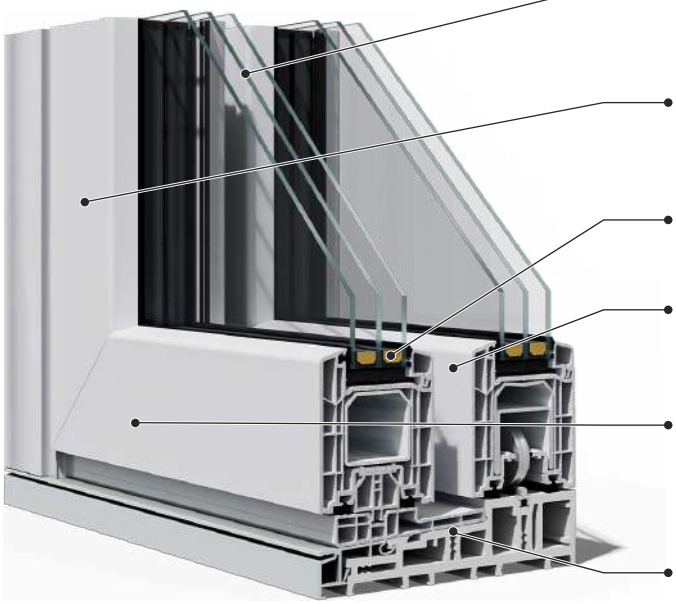

Trojsklo s tepelnou ochranou
Vynikající izolační hodnoty díky nejmodernější technologii zasklení.

Puristická estetika
Kubický, moderní design s polozapuštěnou optikou – čistý výraz současné architektury.

High-Tech distanční rámeček
Minimalizuje tepelné mosty a účinně brání kondenzaci.

Individuální barevný design
Práškově lakovaný povrch v široké škále odstínů – trvanlivý, povětrnostně odolný a architektonicky variabilní.

High-Tech komfort
Soft-Close, nosnost až 400 kg a hladký, tichý chod – náš komfortní mechanismus spojuje techniku a design v dokonalé harmonii. Každý pohyb je lehký a přirozený.

Bezbariérový práh
Nízký WPC práh pro pohodlný, zcela rovný přechod – tepelně izolující, odolný vůči povětrnosti a snižující hluk.

Jednoduché, světlé, útulné.
Uvnitř zaujme čistý rám s nenáročným povrchem, zvenku dodává jasná linie fasádě moderní charakter. Velkoformátové skleněné plochy propouštějí maximum světla a vytvářejí dojem prostoru, klidu a otevřenosti.

Vnější

Vnitřní

Každodenní komfort, jednoduše řečeno
Díky promyšleným detailům se i velké dveřní prvky ovládají snadno a bezpečně. Tichý chod, stabilní konstrukce a dlouhá životnost – moderní bydlení, které funguje přirozeně a bez námahy.

TECHNICKÉ ÚDAJE:

0,94 W/m²K
Uw

0,5 W/m²K
Ug

až 400 kg
Hmotnost křídla

Bezbariérový práh
Stejně jako u modelu HS Top88 zajišťuje nízký WPC práh pohodlný, zcela rovný přechod. Zabraňuje tepelným ztrátám a chrání spolehlivě před větrem, deštěm i hlukem – pro maximální komfort bez kompromisů.

Udržitelné a efektivní řešení
Díky vysoce izolační technologii profilů snižuje HS Top88 spotřebu energie a emise CO_2. Recyklovatelné materiály a dlouhá životnost šetří zdroje – pro odpovědné a udržitelné stavění s výhledem do budoucnosti.

Individuální barevný design
Ať už dáváte přednost elegantní dřevěné struktuře nebo moderní jednobarevnému vzhledu – kvalitní dekorativní fólie nabízejí široké možnosti stylového provedení s dlouhou životností. Odolné vůči počasí, snadno udržovatelné a dokonale přizpůsobitelné – pro harmonické spojení estetiky a funkčnosti.

BARVY A POVRCHY

Každý detail je vyjádřením stylu.

Ať už preferujete klasiku, modernu nebo odvážný výraz – s naší širokou nabídkou barev, povrchů a materiálů se každé okno a každé dveře stává designovým prvkem. Pro architekturu, která nejen ladí, ale skutečně inspiruje.

Váš styl.
Váš podpis.

Okna a dveře nejsou jen funkčními prvky – jsou výraznými součástmi architektury. Díky široké paletě barev, materiálů a dekorů vytvoříte jedinečné akcenty, které dají vašemu domovu osobitý charakter.

Lazury
Různé typy lazur dodají dřevinám, jako je smrk, modřín nebo dub, osobitou atmosféru. Můžete zvýraznit přirozenou kresbu dřeva nebo zvolit teplejší tóny – od hnědé, přes červenou až po zlatavé odstíny.

Hliníkové barvy a dekory
Pro hliníkové opláštění nabízíme rozšířený výběr barev a dekorů. Mnoho z těchto variant je dostupných v mimořádně odolné kvalitě HWF (High Weather Resistance) – bez příplatku, s dlouhodobou stálostí a dokonalým vzhledem.

Plastové dekory
Vytvořte si svá plastová okna v prémiovém designu – ať už v jednotné barvě, nebo v realistickém dekoru dřeva pro hřejivý, přirozený vzhled. Moderní technologie povrchů zajišťují elegantní estetiku a dlouhou životnost – uvnitř i zvenku.

Dřevěné povrchy

Povrchy s dřevěnou lazurou

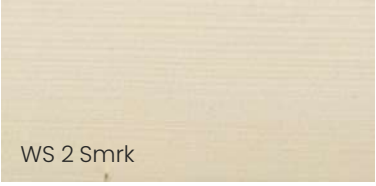

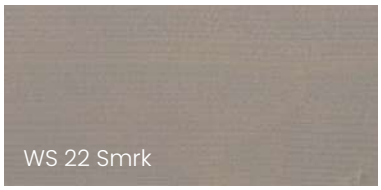

Kartáčované, tmavě matné dřevěné povrchy

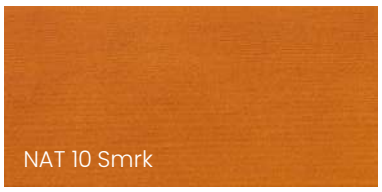

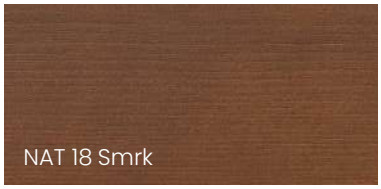

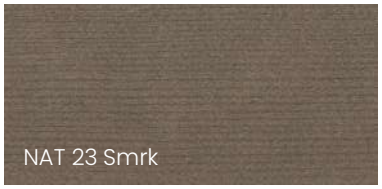

Zušlechtěné dřevěné povrchy

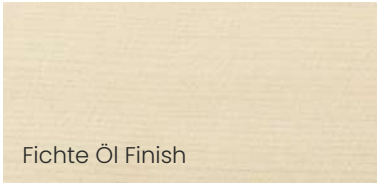

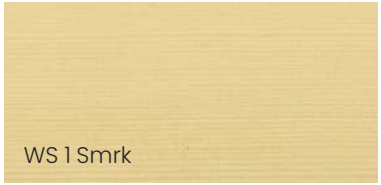

Standardní barvy

Matná

RAL 7004

RAL 7016

RAL 8003

RAL 8017

Jemná struktura

RAL 9005

Cast Iron

Braun Marmor

RAL 7016

RAL 7012

Grau Marmor

RAL 9007

RAL 9006

RAL 9016

RAL 6005

Dřevodekory

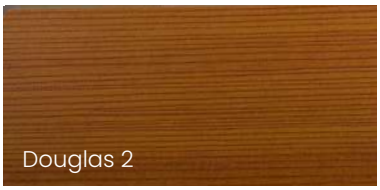

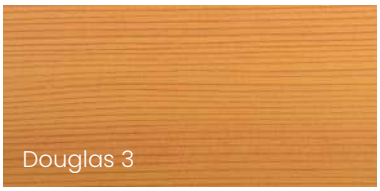

Barevné fólie

Odstíny černé a antracitu

absolutní černá / hluboká černá

černohnědá

čokoládově hnědá

antracit mat

antracitově šedá hladká

antracitově šedá

černá ulti mat

antracit ulti mat

Světlé tóny / bílá

krémově bílá

bílá

Barevné tóny

rubínově červená

jedlově zelená

Odstíny šedé a stříbrné

Dřevodekory

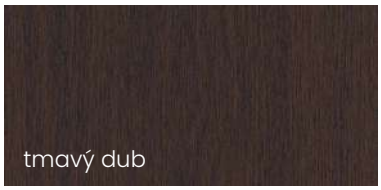

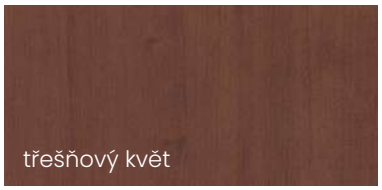

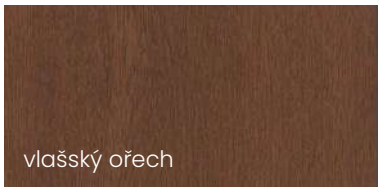

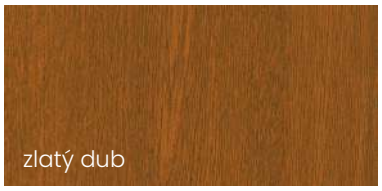

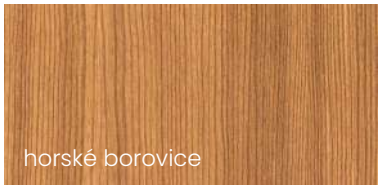

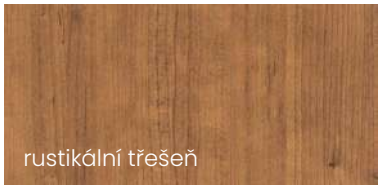

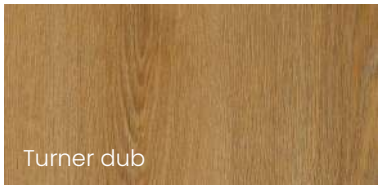

KLIKY

Design, který máte doslova v ruce – do posledního detailu.

Kliky nejsou jen funkčním prvkem – jsou součástí designu. Díky čistým liniím, ušlechtilým povrchům a kvalitním materiálům vytvářejí stylové akcenty, které dokonale ladí s vašimi okny a dveřmi.

Kvalita, kterou cítíte na dotek.

Ať už dáváte přednost střídmé eleganci nebo výrazně modernímu stylu – díky široké nabídce tvarů, materiálů a povrchů vtisknete oknům a dveřím svůj osobní rukopis. Funkce se tak promění ve formu – a váš styl se stane viditelně hmatatelným.

Okna
Ať už preferujete minimalistický, klasický nebo moderní vzhled – naše okenní kliky spojují pohodlí s designem. Z různých tvarů, barev a povrchových úprav si vyberete ten pravý model, který vaše okna doplní s elegancí a stylem.

Zdvižně posuvné dveře
Pro velkoformátové zdvižně posuvné dveře nabízíme elegantní varianty klik, které zaujmou nejen svým vzhledem, ale i ergonomickým tvarem. Objevte odolné materiály a design, který dokonale ladí s moderní architekturou.

OKENNÍ KLIKY

Design, který se vás dotkne.

Ať už zvolíte decentní, minimalistický nebo výrazný styl – naše okenní kliky nabízejí řešení pro každý typ interiéru. Různé tvary, povrchy a barvy vytvářejí osobité akcenty a přirozeně ladí s celkovým vzhledem vašich oken.

FG 21
Nadčasový design z hliníku. Volitelně s blokovacím tlačítkem nebo uzamykatelnou verzí – pro větší bezpečnost tam, kde je potřeba.

Provedení: hliník

Barvy:

Bílá · Stříbrná F1 · Hnědá · Bronz F4 · Titan F9 · Černá

Ronny
Kompaktní tvar s jemně zaoblenou linií – střídmý vzhled, příjemný úchop.

Provedení: hliník

Barvy:

Nerez · Černá matná

Galina Square
Precizní linie a moderní hranatý design – pro architektonicky vytříbená okna.

Provedení: hliník

Barvy:

Nerez · Černá matná

Kliky
s charakterem.

Pro velkoformátové zdvižně posuvné dveře je třeba řešení, které zaujme jak vzhledem, tak ergonomií. Naše kolekce klik spojuje pohodlné ovládání s prémiovým designem – dokonale sladěným s funkcí, tvarem i architektonickým stylem.

FG 21
Nadčasový design z hliníku. Volitelně s blokovacím tlačítkem nebo uzamykatelnou verzí – pro větší bezpečnost tam, kde je potřeba.

Provedení: hliník

Barvy:

Bílá · Stříbrná F1 · Hnědá · Bronz F4 · Titan F9 · Černá

Ronny
Kompaktní tvar s jemně zaoblenou linií – decentní vzhled, příjemný úchop.

Provedení: hliník

Barvy:

Nerez · Černá matná

Galina Square
Precizní a moderně hranatý design – ideální volba pro architektonicky náročná řešení.

Provedení: hliník

Barvy:

Nerez

STÍNĚNÍ

Když se technologie setká se světlem.

Stínicí technika už dávno není jen o roletách – stává se chytrým prvkem architektonického designu. Díky dokonale integrovaným systémům ELK WINDOWS máte plnou kontrolu nad světlem, teplem i soukromím – pro více komfortu, energetickou účinnost a estetiku, která dává prostoru charakter.

Promyšlené do detailu.
Dokonale integrované.

Naše systémy stínění spojují techniku, design a komfort. Pro každou stavební situaci existuje přesné řešení – funkční, estetické a efektivní.

High-tech v dokonalé harmonii
Každý prvek stínění je přesně sladěn s okny a dveřmi ELK WINDOWS – pro promyšlené technické řešení, perfektní vzhled a jednotný architektonický koncept.

Maximální komfort
Ať už jde o letní žár, zvědavé pohledy nebo nízké večerní slunce – jediným stiskem tlačítka řídíte světlo, klima i soukromí přesně podle svých představ.

Efektivita & udržitelnost
Naše řešení šetří energii, zvyšují kvalitu bydlení a přesvědčí použitím kvalitních venkovních žaluzií (raffstorů) pro optimální stínění a klimatizaci prostoru.

Pro každou situaci
Novostavba i rekonstrukce, rodinný dům i kancelář – nabízíme systémy, které spolehlivě splní jakékoli požadavky.

Technologie, která udává směr.

Maximální energetická účinnost, nejvyšší stabilita a chytré funkce – čtyři řešení pro moderní stavění a komfortní bydlení.

Venkovní žaluzie

Exteriérové žaluzie s nastavitelnými lamelami – pro plynulou regulaci světla, moderní vzhled a maximální flexibilitu.

Rolety

Robustní. Bezpečné. Izolační. Klasické řešení pro úplné zatemnění, tepelnou i zvukovou ochranu.

Textilní screen

Lehký, elegantní a odolný proti větru. High-tech tkanina zajišťuje příjemné denní světlo a zároveň chrání před sluncem i nežádoucími pohledy.

Sítě proti hmyzu

Téměř neviditelné, ale naprosto nezbytné. Na míru vyrobené systémy pro okna a dveře, které spolehlivě udrží nechtěné hosty venku.

Dva systémy.
Dvě silné stránky.

Ať už hledáte čisté linie pro moderní designová okna nebo maximální výkon v náročných povětrnostních podmínkách – Rafe a Ravo nabízejí ideální řešení pro architekturu s vysokými nároky na estetiku i funkčnost.

Plynulý přístup světla
Upravte si denní světlo přesně podle svých představ – od jemné světelné atmosféry až po úplné soukromí, přesně tak, jak to potřebujete.

Maximální soukromí
Hodně světla, žádné nežádoucí pohledy: naše žaluzie typu raffstore nabízí dokonalé řešení proti nežádoucímu pohledu i slunci v jednom.

Architektura s efektem
Tvar, barva, funkce: raffstore se elegantně začlení do každé fasády a podtrhne designový charakter vašeho domova.

Optimalizovaná energetická účinnost
V létě snižuje přehřívání, v zimě udržuje teplo –šetří energii a vytváří příjemné klima po celý rok.

RAFFSTORE

Dva raffstory.
Dvě silné stránky.

Ať už jde o čisté linie u designového okna nebo o maximální výkon za každého počasí – Rafe a Ravo nabízejí ideální řešení pro moderní architekturu s vysokými nároky.

Rafe
Štíhlé lamely. Maximální efekt.

Designová žaluzie Rafe spojuje elegantní vzhled s vysokou odolností proti větru. Ideální pro velkoformátová okna a architekturu s důrazem na jasné linie.

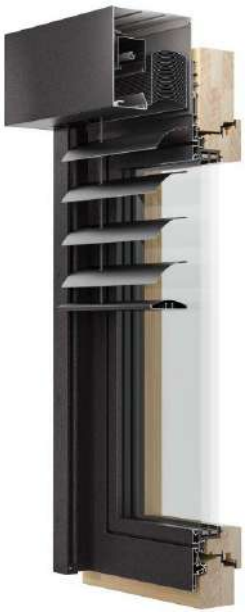

Ravo
Silná. Přizpůsobivá. Precizní.

Model Ravo vyniká robustní technologií, mimořádnou stabilitou a variabilními lamelami – pro špičkový výkon v každé montážní situaci.

Více než zatemnění.
Bezpečí v každém detailu.

Rolety ELK WINDOWS jsou skutečnými multifunkčními prvky: chrání, izolují, regulují – a přitom působí elegantně a moderně.

Zatemnění s promyšleným systémem
Od příjemného přítmí až po naprostou tmu – ideální volba pro ložnice a klidové zóny, kde záleží na atmosféře i odpočinku.

Bezpečí jako standard
Odolné proti vloupání a mimořádně stabilní – naše rolety zajišťují ochranu i pocit klidu ve vašem domově.

Ochrana proti horku & energetická účinnost
V létě udržují horko venku, v zimě teplo uvnitř – pro příjemné klima a nižší spotřebu energie.

Zvuková izolace & komfort
Méně hluku, více klidu: ideální řešení pro městské byty, frekventované ulice nebo prostory určené k odpočinku.

Jediná roleta.
Mnoho výhod.

Naše rolety spojují účinnou ochranu před sluncem a horkem s vysokou stabilitou a spolehlivým zajištěním soukromí. Jsou ideální pro různé typy staveb – funkční, odolné a dokonale sladěné s okny ELK WINDOWS.

Rovo
Funkční. Efektivní. Spolehlivý.

Model Rovo je klasikou mezi roletami – splňuje nejvyšší nároky na zatemnění, stabilitu a energetickou účinnost.
Lze jej kombinovat s integrovanou sítí proti hmyzu a volitelným systémem automatického ovládání.

TEXTILNÍ SCREENY

Soukromí s lehkostí.

Naše textilní screeny spojují elegantní design s účinnou ochranou proti přehřívání – pro více komfortu, estetiky a soukromí v každém prostoru.

Jemná regulace světla
Propouštějí denní světlo, ale zůstávají neprůhledné – vytvářejí tak vyváženou atmosféru a příjemné prostředí.

Vysoce účinná ochrana proti teplu
Spolehlivě odrážejí sluneční paprsky – pro znatelně chladnější interiér i během horkých dní.

Odolnost vůči větru a počasí
Pevná tkanina a testované systémy zaručují, že screen zůstane stabilní i při silném větru.

Moderní výraz fasády
Lehkost textilu pro čistou architekturu – naše screenové rolety se začlení elegantně a nenápadně.

TEXTILNÍ SCREENY

Dva systémy.
Dvě silné volby.

Ať už jde o velkoformátové prosklení s technologií Zip nebo klasické rolety pro menší okna – Zivo a Screen nabízejí textilní stínění pro každou architektonickou situaci.

Zivo Zip Screen
Pro maximální výkon.

Náš high-tech screen s vedením Zip odolá větru až do 120 km/h – ideální pro rozsáhlé prosklené plochy. Kombinuje precizní napnutí textilie, stabilitu a moderní vzhled.

Screen Rollo
Elegantní. Efektivní. Univerzální.

Klasická textilní roleta pro menší okna – funkční, decentní a trvale odolná. Perfektní řešení pro interiéry s důrazem na jednoduchost a styl.

SÍTĚ PROTI HMYZU

Neviditelná ochrana, viditelná kvalita.

Naše systémy proti hmyzu plní přesně to, co slibují:
dovnitř pustí světlo a čerstvý vzduch – hmyz zůstane venku.
Dokonale přizpůsobené pro každý typ okna či dveří.

100% ochrana proti hmyzu
Spolehlivá bariéra proti mouchám, komárům i jinému hmyzu – pro klidné noci a bezstarostné dny.

Rozmanitost řešení
Ať už pro okna, balkónové nebo posuvné dveře – nabízíme techniku, která přesně sedí na vaše potřeby.

Odolné a trvanlivé
Vhodné do každého počasí, UV stabilní a téměř bezúdržbové – pro dlouhodobou spolehlivost bez kompromisů.

Design s výhledem
Jemná síťovina a štíhlé rámy zaručují téměř neviditelnou ochranu – efektivní, elegantní a diskrétní.

Ochrana, která se přizpůsobí vašemu domovu.

Ať už jde o pevný rám, roletu, otočné nebo posuvné dveře – naše promyšlené systémy se dokonale přizpůsobí každému otvoru i způsobu používání.
Pro svěží vzduch bez kompromisů.

Pevný rám

Pevné, elegantní a funkční řešení.

Snadno se instaluje, ideální pro často používaná okna.
Odnímatelný rám umožňuje pohodlné čištění.

Roleta

Úsporná a chytrá ochrana.

Lze ji jednoduše srolovat a zcela skrýt, když ji nepotřebujete – ideální pro okna, která pravidelně větráte.

Otevíravé dveře

Flexibilní a praktické řešení.

Klasický typ dveřní sítě s pevnou konstrukcí pro dlouhou životnost a komfort při každodenním používání.

Kyvné dveře
Rychle dovnitř, rychle ven.

Otevírají se na obě strany a zavírají se automaticky – ideální tam, kde je hodně pohybu a volných rukou.

Posuvný systém
Pro velké otvory.

Perfektní řešení pro terasy a posuvné dveře.
Snadné ovládání, plynulý chod a dlouhá životnost.

Plisovaná síť - "Plisse"
Krása a funkce v dokonalé rovnováze.

Elegantní „harmoniková" konstrukce pro okna i dveře – stylová ochrana s maximálním komfortem.

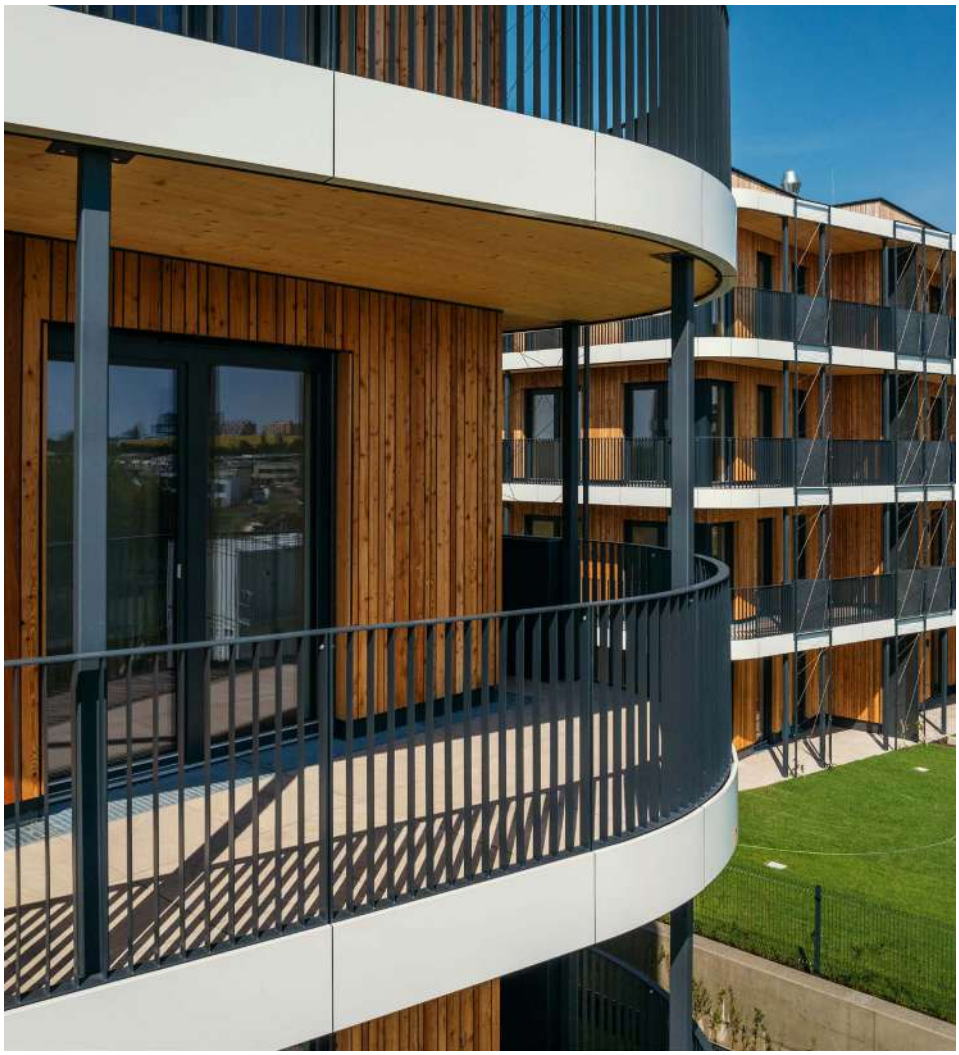

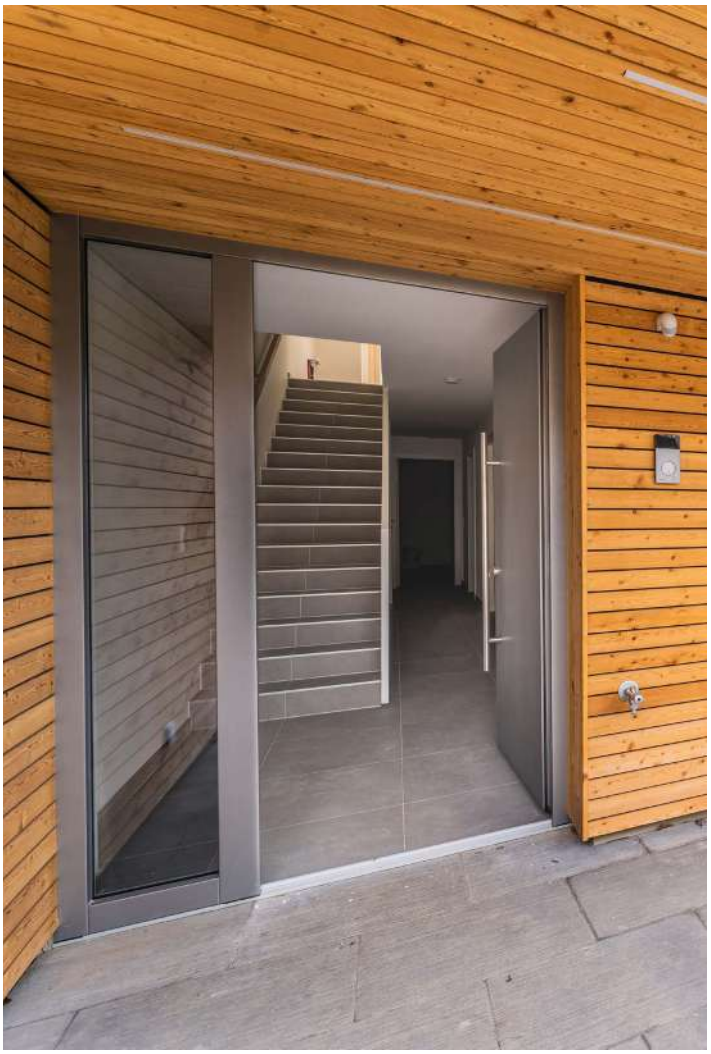

KONTAKT

Ve 4 krocích k nabídce na míru

Okna a dveře jsou dlouhodobou investicí. Zde najdete nejdůležitější otázky – a odpovědi, které vám pomohou udělat správné rozhodnutí.

1. Provedení poptávky
Dejte nám vědět, jaké požadavky má váš projekt.

2. Naplánování schůzky
Naši odborníci vás budou kontaktovat a poskytnou vám individuální poradenství.

3. Dotek kvality naživo
V showroomu ELK WINDOWS se můžete přímo seznámit s našimi řešeními.

4. Získání nabídky
Vaše nabídka na míru – dokonale přizpůsobená vašemu stavebnímu projektu.

Společně tvoříme budoucnost.

Ať už máte konkrétní dotazy, nebo jen první představu – jsme tu, abychom společně našli to nejlepší řešení. Navštivte nás nebo využijte kontaktní formulář na našem webu – těšíme se na váš projekt!

E-mail
office@elkwindows.com

Telefon
800 720 750

Adresa
Strkovská 297; 391 11 Planá nad Lužnicí

Impressum / Tiráž

ELK Windows s.r.o.
Strkovská 297
391 11 Planá nad Lužnicí

E-Mail: office@elkwindows.com
Web: www.elkwindows.com

Jednatel: Ing. Michael Janetschek
IČ: 28116330
DIČ: CZ28116330

Všechna zobrazená provedení a ilustrace jsou chráněna autorským právem.
Tisk, kopírování nebo jakékoli jiné použití – i částečné – je možné pouze s výslovným souhlasem společnosti ELK Windows s.r.o. Vyhrazeny změny a tiskové chyby.
Zobrazení mohou obsahovat volitelné doplňky. Barevné odchylky jsou možné z důvodu tisku.

Za obsah odpovídá: ELK Windows s.r.o.
Foto: ELK, Shutterstock, Unsplash
Vizualizace: ELK

Vydání: 03/2026

elkwindows.com